WOJEWODA POMORSKI

Gdańsk, dnia 28 stycznia 2022 r.

WI-IV.7843.1.2.2022.MG

Zaświadczenie

Na podstawie art. 217 § 1 i § 2 pkt 2 ustawy z dnia 14 czerwca 1960 r. Kodeks postępowania administracyjnego (Dz.U. z 2021 r. poz. 735 t.j.) oraz art. 29 ust. 3 pkt 1d, art. 30, art. 80 ust. 1 pkt 2, art. 82 ust. 3 pkt 3 ustawy z dnia 7 lipca 1994 r. Prawo budowlane (Dz.U. z 2021 r. poz. 2351 t.j.) - po rozpatrzeniu zgłoszenia z dnia 11.01.2022r., złożonego przez Stowarzyszenie Lokomotywa, ul. Gdańska 5, 77-116 Czarna Dąbrówka, działające przez pełnomocnika Pana Patryka Szczepanika

potwierdzam, że nie wniesiono sprzeciwu do ww. zgłoszenia zamiaru wykonania robót budowlanych, polegających na przebudowie drogi wojewódzkiej nr 212 polegającej na budowie chodnika i budowie zjazdu w msc. Czarna Dąbrówka, na działce nr 189/5, obręb 0003, jedn. ewid. 220103_2 Czarna Dąbrówka.

z up. Wojewody Pomorskiego

Kierownik Oddziału
Wydziału Infrastruktury

Agnieszka Wrońska

Za wydanie zaświadczenia wniesiono opłatę skarbową w kwocie 17,00 zł (siedemnaście 00/100 zł) zgodnie z wymogami ustawy z dnia 16 listopada 2006 r. o opłacie skarbowej (tj. Dz.U. z 2021 r. poz. 1923).

Otrzymują:

1. Pan Patryk Szczepanik - pełnomocnik Inwestora + klauzula RODO.
2. Pomorski Wojewódzki Inspektor Nadzoru Budowlanego w Gdańsku, ul. Na Stoku 50, 80-874 Gdańsk + kserokopia zgłoszenia.
3. a/a (tel. 598468-558).

POMORSKI URZĄD WOJEWÓDZKI W GDAŃSKU
Oddział Zamiejscowy Wydziału Infrastruktury
ul. Jana Pawła II 1, 76-200 Słupsk, tel.: 59 846 85 58, fax: 59 846 85 58
www.gdansk.uw.gov.pl, e-mail: wi_slupsk@gdansk.uw.gov.pl

Informacja o przetwarzaniu danych osobowych

Zgodnie z art. 13 ust. 1 i 2 rozporządzenia Parlamentu Europejskiego i Rady (EU) 2016/679 z dnia 27 kwietnia 2016 r. w sprawie ochrony osób fizycznych w związku z przetwarzaniem danych osobowych i w sprawie swobodnego przepływu takich danych oraz uchylenia dyrektywy 95/46/WE (Dz.U. L Nr 119 z dnia 4 maja 2016 r.), zwanych dalej „RODO", informuję, że:

1) administratorem danych osobowych jest Wojewoda Pomorski, adres: ul. Okopowa 21/27, 80-810 Gdańsk;
2) kontakt do Inspektora Ochrony Danych Osobowych w Pomorskim Urzędzie Wojewódzkim w Gdańsku: iod@gdansk.uw.gov.pl lub listownie na adres: Inspektor Ochrony Danych, Pomorski Urząd Wojewódzki, ul. Okopowa 21/27, 80-810 Gdańsk;
3) przetwarzanie danych osobowych następuje w celu prowadzenia postępowań administracyjnych na podstawie przepisów prawa – ustawy z dnia 14 czerwca 1960 r. Kodeks postępowania administracyjnego oraz ustawy z dnia 7 lipca 1994 r. - Prawo budowlane;
   Zgodnie z art. 6 ust. 1 lit. c RODO, przetwarzanie jest niezbędne do wypełnienia obowiązku prawnego ciążącego na administratorze;
4) w związku z przetwarzaniem danych osobowych w celu wskazanym powyżej, dane osobowe mogą być udostępniane innym odbiorcom lub kategoriom odbiorców danych osobowych. Odbiorcami tychże danych osobowych są strony postępowań administracyjnych prowadzonych na podstawie ustaw, o których mowa w ww. pkt 3, i ich pełnomocnicy, podmioty działające na prawach strony ww. postępowań administracyjnych i ich pełnomocnicy, a także uczestnicy postępowań (np. biegli, świadkowie);
5) dane osobowe będą przechowywane przez okresy realizacji niniejszej sprawy oraz przewidziany prawem okres archiwizacji;
6) w związku z przetwarzaniem danych osobowych przysługuje prawo do dostępu (art. 15 RODO) oraz sprostowania danych osobowych (art. 16 RODO), prawo wniesienia skargi do Prezesa Urzędu Ochrony Danych Osobowych w przypadku uznania, że przetwarzanie danych osobowych narusza przepisy RODO (art. 77 RODO);
7) dane osobowe nie będą przetwarzane w sposób zautomatyzowany, w tym również w formie profilowania.

PRACOWNIA PROJEKTOWA PATRYK SZCZEPANIK 3PS
3ps.drogi@gmail.com
3PS Pracownia Projektowa Patryk Szczepanik
ul. Szkolna 6/7 tel. 512 455 481
77-141 Borzytuchom NIP 842-17-77-902 REGON 380065798

Egzemplarz nr:	1	2	3	4	5	6
TOM:	I	II	III	IV	V	VI

NAZWA OBIEKTU:	***„Przebudowa drogi wojewódzkiej nr 212 w miejscowości Czarna Dąbrówka polegająca na przebudowie chodnika i budowie zjazdu"***
ADRES OBIEKTU:	***Województwo pomorskie, powiat bytowski, Gmina Czarna Dąbrówka, m. Czarna Dąbrówka*** ***Obręb ewidencyjny: Czarna Dąbrówka*** ***Nr działek zajętych pod inwestycję:*** ***189/5***
INWESTOR:	***Stowarzyszenie LOKOMOTYWA z siedzibą*** ***77-116 Czarna Dąbrówka*** ***Ul. Gdańska 5***
STADIUM :	***PROJEKT BUDOWLANY***
BRANŻA:	***DROGOWA***
CPV:	***45 23 00 00 -8***
KATEGORIA OBIEKTU BUDOWLANEGO:	***XXV***

Oświadczamy, że niniejszy projekt budowlany został opracowany w sposób zgodny z obowiązującymi przepisami oraz zasadami wiedzy technicznej.

AUTORZY PROJEKTU:

Branża:	Funkcja:	Imię i nazwisko:	Nr uprawnień:	Podpis:
Drogowa	Projektant:	**mgr inż. Patryk Szczepanik**	POM/0117/PBD/20 do projektowania bez ograniczeń w specjalności drogowej	
	Sprawdzający:	**mgr inż. Karol Seroka**	POM/0277/PWOD/12 do projektowania i kierowania robotami budowlanymi bez ograniczeń w specjalności drogowej	

Bytów, styczeń 2022

SPIS ZAŁĄCZNIKÓW
PROJEKT BUDOWLANY

- *KSEROKOPIE UPRAWNIEŃ ZESPOŁU PROJEKTOWEGO*
- *KSEROKOPIE ZAŚWIADCZEŃ Z IZBY INŻYNIERÓW BUDOWNICTWA*

1. DOMUMENTY FORMALNO – PRAWNE

2. OPIS TECHNICZNY

3. CZĘŚĆ RYSUNKOWA

- *Rys. nr 1 – Plan orientacyjny*
- *Rys. nr 2 – Plan sytuacyjny*
- *Rys. nr 3 – Przekroje konstrukcyjne*
- *Rys. nr 4 – Schemat zjazdu*
- *Rys. nr 5 – Szczegóły konstrukcyjne*
- *Rys. nr 6 – Pole widoczności*

4. INFORMACJA DOTYCZĄCA BEZPIECZEŃSTWA I OCHRONY ZDROWIA DLA INWESTYCJI

POMORSKA OKRĘGOWA
IZBA INŻYNIERÓW BUDOWNICTWA
80-369 Gdańsk, al. Rzeczypospolitej 4/155
tel. 58 324-89-77, fax 58 301-44-98
-4-

Gdańsk, dnia 28 września 2020 r.

sygn. akt. 51/POM/OKK/19

DECYZJA

Na podstawie art. 24 ust.1 pkt 2 ustawy z dnia 15 grudnia 2000 r. o samorządach zawodowych architektów oraz inżynierów budownictwa (t. j. Dz. U. z 2019 r. poz. 1117 ze zm.) **i art. 12 ust. 2, ust. 3 i ust. 4c pkt 1, art. 14 ust. 1 pkt 3b, art. 15a ust. 1 i ust. 9** ustawy z dnia 7 lipca 1994 r. Prawo budowlane (t. j. Dz. U. z 2020 r. poz. 1333 ze zm.) i art. 104 ustawy z dnia 14 czerwca 1960 r. Kodeks postępowania administracyjnego (t. j. Dz. U. z 2020 r., poz. 256 ze zm.), po ustaleniu, że spełnione zostały warunki w zakresie przygotowania zawodowego oraz po złożeniu egzaminu na uprawnienia budowlane z wynikiem pozytywnym,

Okręgowa Komisja Kwalifikacyjna
Pomorskiej Okręgowej Izby Inżynierów Budownictwa
stwierdza, że:

Pan Patryk Szczepanik
magister inżynier budownictwa
urodzony dnia 16.07.1990 r. w Bytowie

otrzymuje

UPRAWNIENIA BUDOWLANE
numer ewidencyjny: POM/0117/PBD/20

do projektowania bez ograniczeń
w specjalności inżynieryjnej drogowej

UZASADNIENIE

W związku z uwzględnieniem w całości żądania strony, na podstawie art. 107 § 4 K.p.a. odstępuje się od uzasadnienia decyzji. Zakres nadanych uprawnień budowlanych wskazano na odwrocie decyzji.

Pan Patryk Szczepanik upoważniony jest:

I. Na podstawie art. 12 ust.1 pkt 1 i art. 13 ust. 4, art. 15a ust.1 i ust. 9 ustawy Prawo budowlane (t. j. Dz. U. z 2020 r., poz. 1333 ze zm.), w specjalności inżynieryjnej drogowej, bez ograniczeń do:

1) projektowania, sprawdzania projektów architektoniczno-budowlanych i technicznych oraz sprawowania nadzoru autorskiego,
2) sprawowania kontroli technicznej utrzymania obiektów budowlanych,
3) sporządzania projektu zagospodarowania działki lub terenu, w zakresie specjalności niniejszych uprawnień,
4) projektowania obiektu budowlanego, takiego jak:
   a. droga w rozumieniu przepisów o drogach publicznych, z wyłączeniem drogowych obiektów inżynierskich oprócz przepustów;
   b. droga dla ruchu i postoju statków powietrznych oraz przepust.

Pouczenie

Od decyzji niniejszej służy odwołanie do Krajowej Komisji Kwalifikacyjnej Polskiej Izby Inżynierów Budownictwa w Warszawie, za pośrednictwem Okręgowej Komisji Kwalifikacyjnej Pomorskiej Okręgowej Izby Inżynierów Budownictwa w Gdańsku, w terminie 14 dni od dnia jej doręczenia.

Zgodnie z treścią art.127a ustawy Kodeks postępowania administracyjnego (t.j. Dz. U. z 2020 r. poz. 256 ze zm.):

§ 1. W trakcie biegu terminu do wniesienia odwołania strona może zrzec się prawa do wniesienia odwołania wobec organu administracji publicznej, który wydał decyzję.

§ 2. Z dniem doręczenia organowi administracji publicznej oświadczenia o zrzeczeniu się prawa do wniesienia odwołania przez ostatnią ze stron postępowania, decyzja staje się ostateczna i prawomocna.

W przypadku złożenia przez stronę oświadczenia o zrzeczeniu się prawa do odwołania od decyzji (określonego w § 2) stronie nie przysługuje prawo do odwołania się ani skargi do sądu administracyjnego.

Skład orzekający Okręgowej Komisji Kwalifikacyjnej:

PRZEWODNICZĄCY
Okręgowej Komisji Kwalifikacyjnej

dr inż. Marek Wesołowski

ZASTĘPCA PRZEWODNICZĄCEGO
Okręgowej Komisji Kwalifikacyjnej

mgr inż. Maciej Malinowski

CZŁONEK
Okręgowej Komisji Kwalifikacyjnej

prof. dr hab. inż. Ziemowit Suligowski

Otrzymują:
1.Pan Patryk Szczepanik
77-100 Bytów, ul.Wyspiańskiego 34
2.Okręgowa Rada Izby
3.Główny Inspektor Nadzoru Budowlanego
4.a/a

POLSKA
IZBA
INŻYNIERÓW
BUDOWNICTWA

Zaświadczenie

o numerze weryfikacyjnym:

POM-3XV-WJ5-BDP *

Pan Patryk Szczepanik o numerze ewidencyjnym POM/BD/0367/18
adres zamieszkania ul. Szkolna 6/7, 77-141 Borzytuchom
jest członkiem Pomorskiej Okręgowej Izby Inżynierów Budownictwa i posiada wymagane ubezpieczenie od odpowiedzialności cywilnej.
Niniejsze zaświadczenie jest ważne od 2021-12-01 do 2022-11-30.

Zaświadczenie zostało wygenerowane elektronicznie i opatrzone bezpiecznym podpisem elektronicznym weryfikowanym przy pomocy ważnego kwalifikowanego certyfikatu w dniu 2021-10-20 roku przez:

Franciszek Rogowicz, Przewodniczący Rady Pomorskiej Okręgowej Izby Inżynierów Budownictwa.

(Zgodnie art. 5 ust 2 ustawy z dnia 18 września 2001 r. o podpisie elektronicznym (Dz. U. 2001 Nr 130 poz. 1450) dane w postaci elektronicznej opatrzone bezpiecznym podpisem elektronicznym weryfikowanym przy pomocy ważnego kwalifikowanego certyfikatu są równoważne pod względem skutków prawnych dokumentom opatrzonym podpisami własnoręcznymi.)

* Weryfikację poprawności danych w niniejszym zaświadczeniu można sprawdzić za pomocą numeru weryfikacyjnego zaświadczenia na stronie Polskiej Izby Inżynierów Budownictwa www.piib.org.pl lub kontaktując się z biurem właściwej Okręgowej Izby Inżynierów Budownictwa.

podpis jest prawidłowy

POMORSKA OKRĘGOWA
IZBA INŻYNIERÓW BUDOWNICTWA
80 840 Gdańsk, ul. Świętojańska 43/44
(1) Tel. 58-324-89-77
Fax 58-301-44-98

Gdańsk, 27 grudnia 2012 r.

syg. akt 313/POM/OKK/12

DECYZJA

Na podstawie art. 24 ust.1 pkt 2 ustawy z dnia 15 grudnia 2000 r. o samorządach zawodowych architektów, inżynierów budownictwa oraz urbanistów /Dz.U. z 2001 r. Nr 5 poz. 42, ze zm./, art. 12 ust. 3, **art.13 ust.1 pkt 1 i 2, art. 14 ust. 1 pkt 2a** ustawy z dnia 07 lipca 1994 r. Prawo budowlane /tekst jednolity Dz. U. z 2010 r. Nr 243, poz. 1623 ze zm./, **§ 6 pkt 1** i **2, § 11 ust. 1 pkt 1, § 15, § 18 ust. 1 pkt 1 i 2** rozporządzenia Ministra Transportu i Budownictwa z dnia 28 kwietnia 2006 r. w sprawie samodzielnych funkcji technicznych w budownictwie /Dz. U. z 2006 r. Nr 83 poz. 578, ze zm./ oraz art. 104 Kodeksu postępowania administracyjnego /t.j. Dz.U. z 2000 r. Nr 98, poz.1071 ze zm./

Okręgowa Komisja Kwalifikacyjna
Pomorskiej Okręgowej Izby Inżynierów Budownictwa
stwierdza, że:

Pan **KAROL SEROKA**
magister inżynier
urodzony dnia 19.06.1983 r. w Piszu

uzyskał
UPRAWNIENIA BUDOWLANE
numer ewidencyjny: POM/0277/PWOD/12

do projektowania i kierowania robotami budowlanymi bez ograniczeń
w specjalności drogowej

UZASADNIENIE

W związku z uwzględnieniem w całości żądania strony, na podstawie art. 107 § 4 K.p.a. odstępuje się od uzasadnienia decyzji. Szczegółowy zakres prac projektowych i robót budowlanych objętych uprawnieniami budowlanymi został określony na drugiej stronie decyzji i stanowi jej integralną część.

Pan Karol Seroka upoważniony jest do:

I. Na podstawie art. 12 ust.1 pkt 1 i 2, art. 13 ust. 3 i 4 ustawy Prawo budowlane, w specjalności drogowej, bez ograniczeń do:

a) projektowania, sprawdzania projektów architektoniczno-budowlanych i sprawowania nadzoru autorskiego,
b) kierowania budową lub innymi robotami budowlanymi,
c) kierowania wytwarzaniem konstrukcyjnych elementów budowlanych oraz nadzoru i kontroli technicznej wytwarzania tych elementów,
d) wykonywania nadzoru inwestorskiego,
e) sprawowania kontroli technicznej utrzymania obiektów budowlanych.

II. Na podstawie **§ 18 ust. 1 pkt 1 i 2** powołanego na wstępie rozporządzenia Ministra Transportu i Budownictwa z dnia 28 kwietnia 2006 r. w sprawie samodzielnych funkcji technicznych w budownictwie /Dz. U. z 2006 r. Nr 83 poz. 578, ze zm./, uprawnienia niniejsze uprawniają do:
- projektowania obiektu budowlanego i kierowania robotami budowlanymi związanymi z obiektem budowlanym, takim jak:
1) droga, w rozumieniu przepisów o drogach publicznych, z wyłączeniem drogowych obiektów inżynierskich oprócz przepustów;
2) droga dla ruchu i postoju statków powietrznych oraz przepust.

III. Na podstawie **§ 15** w/w rozporządzenia, niniejsze uprawnienia do projektowania w specjalności drogowej uprawniają do sporządzania projektu zagospodarowania działki lub terenu, w zakresie tej specjalności.

Pouczenie

Od niniejszej decyzji służy odwołanie do Krajowej Komisji Kwalifikacyjnej Polskiej Izby Inżynierów Budownictwa w Warszawie, za pośrednictwem Okręgowej Komisji Kwalifikacyjnej Pomorskiej Okręgowej Izby Inżynierów Budownictwa w terminie 14 dni od daty jej doręczenia.

Skład orzekający Okręgowej Komisji Kwalifikacyjnej:

PRZEWODNICZĄCY
Okręgowej Komisji Kwalifikacyjnej
dr inż. Leszek Niedostatkiewicz

WICEPRZEWODNICZĄCY
Okręgowej Komisji Kwalifikacyjnej
mgr inż. Zbigniew Drewnowski

CZŁONEK
Okręgowej Komisji Kwalifikacyjnej
dr inż. Marek Wesołowski

Otrzymują:
1.Pan Karol Seroka
77-100 Bytów, ul. Szenwalda 11/1
2.Okręgowa Rada Izby
3.Główny Inspektor Nadzoru Budowlanego
4.a/a

POLSKA
IZBA
INŻYNIERÓW
BUDOWNICTWA

Zaświadczenie

o numerze weryfikacyjnym:

POM-984-9WV-ZSH *

Pan Karol Seroka o numerze ewidencyjnym POM/BD/0034/13
adres zamieszkania ul. A. Fredry 11/1, 77-100 Bytów
jest członkiem Pomorskiej Okręgowej Izby Inżynierów Budownictwa i posiada wymagane ubezpieczenie od odpowiedzialności cywilnej.
Niniejsze zaświadczenie jest ważne od 2020-02-01 do 2021-01-31.

Zaświadczenie zostało wygenerowane elektronicznie i opatrzone bezpiecznym podpisem elektronicznym weryfikowanym przy pomocy ważnego kwalifikowanego certyfikatu w dniu 2020-01-17 roku przez:

Franciszek Rogowicz, Przewodniczący Rady Pomorskiej Okręgowej Izby Inżynierów Budownictwa.

(Zgodnie art. 5 ust 2 ustawy z dnia 18 września 2001 r. o podpisie elektronicznym (Dz. U. 2001 Nr 130 poz. 1450) dane w postaci elektronicznej opatrzone bezpiecznym podpisem elektronicznym weryfikowanym przy pomocy ważnego kwalifikowanego certyfikatu są równoważne pod względem skutków prawnych dokumentom opatrzonym podpisami własnoręcznymi.)

* Weryfikację poprawności danych w niniejszym zaświadczeniu można sprawdzić za pomocą numeru weryfikacyjnego zaświadczenia na stronie Polskiej Izby Inżynierów Budownictwa www.piib.org.pl lub kontaktując się z biurem właściwej Okręgowej Izby Inżynierów Budownictwa.

1. DOKUMENTY FORMALNO - PRAWNE

Lp.	Nr dokumentu	Instytucja / dokument	Data/ data wpływu
	DIF-DR.8010.76.2021	Departament Infrastruktury Urzędu Marszałkowskiego Województwa Pomorskiego – opinia	23.11.2021
1	58690/TTISILU/P/2021	Orange Polska - uzgodnienie	28.12.2021
2	1/2022	Zakład Gospodarki Komunalnej Czarna Dabrówka – uzgodnienie	3.01.2022
3	WZPD.4470.843.2021.AS	Zarząd Dróg Wojewódzkich w Gdańsku - decyzja	3.01.2022
4			
5			
6			
7			
8			
9			
10			
11			
12			
13			
14			
15			
16			
17			
18			

URZĄD MARSZAŁKOWSKI
WOJEWÓDZTWA POMORSKIEGO

DIF- DR.8010.76.2021

Gdańsk, 23 listopada 2021 r

Biuro Obsługi Nieruchomości
Piotr Kaszubowski
ul. Bernarda Sychty 5/2a
77- 100 Bytów

Departament Infrastruktury Urzędu Marszałkowskiego Województwa Pomorskiego opiniuje pozytywnie koncepcję przebudowy chodnika oraz zjazdu z drogi wojewódzkiej nr 212 na działkę nr 141/8 w m. Czarna Dąbrówka

Otrzymują:
1. Adresat.
2. Zarząd Dróg Wojewódzkich w Gdańsku.
3. a/a

sprawę prowadzi:
Sławomir Natorski
tel.: 0 (58) 32 68 365
e-mail: s.natorski@pomorskie.eu

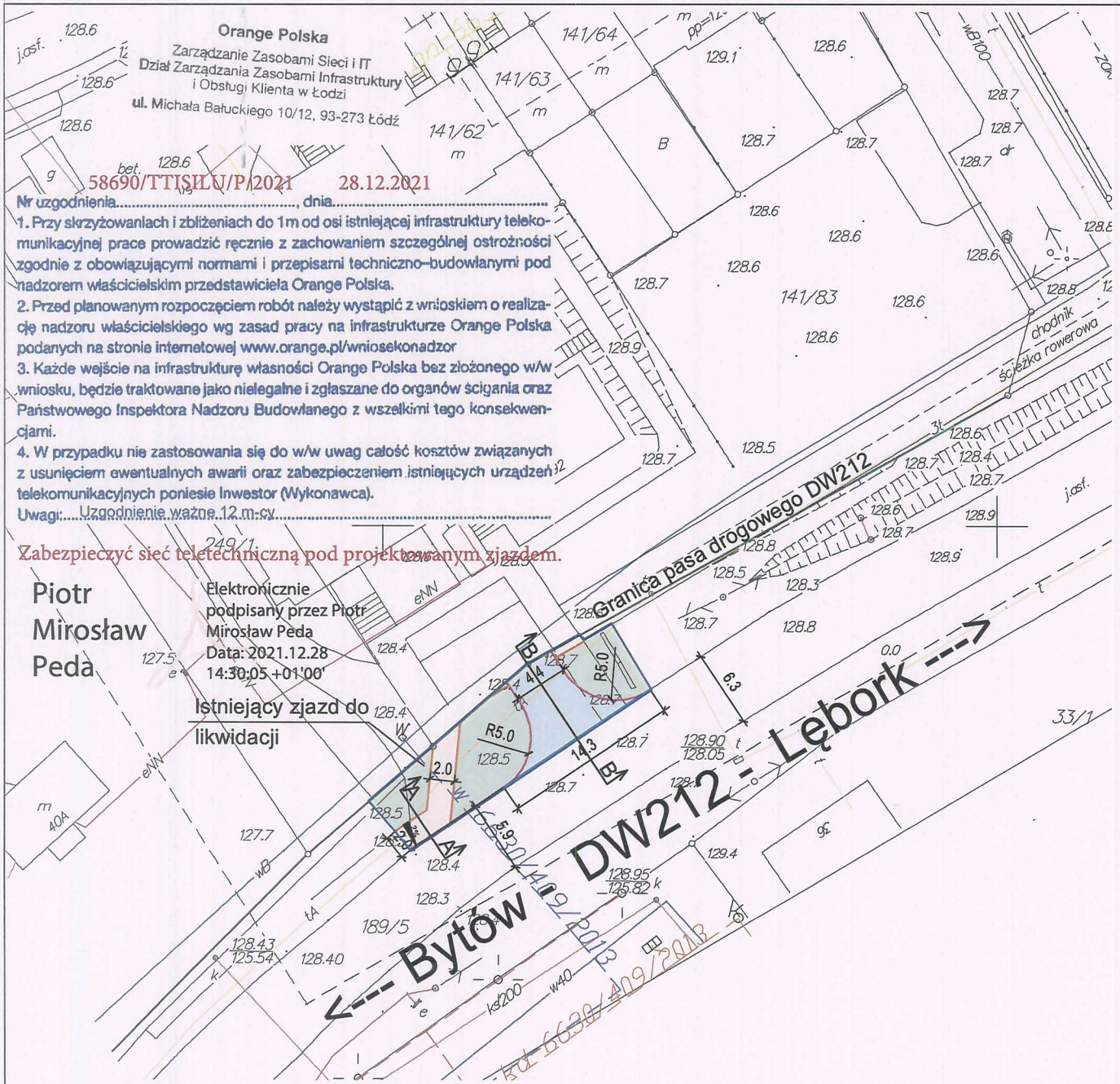

LEGENDA:

- zakres leżący w pasie drogi wojewódzkiej nr 212
- zakres wg osobnego opracowania
- krawężnik betonowy najazdowy 15x22 - światło 4 cm
- krawężnik betonowy 15x30 - światło 12 cm
- opornik betonowy 12x25 - światło 0 cm
- obrzeże betonowe 8x30 - światło 0 cm
- chodnik - kostka bet. 8x10x20 - szara z fazą
- zjazd - kostka bet. 8x10x20 - grafitowa z fazą
- zieleń - humusowanie gr. 10cm z obsianiem trawą

PRACOWNIA PROJEKTOWA
PATRYK SZCZEPANIK 3PS
77-141 Borzytuchom, ul. Szkolna 6/7
NIP: 8421777902, tel. 512 455 481
3ps.drogi@gmail.com

3PS Pracownia Projektowa Patryk Szczepanik

INWESTOR

Stowarzyszenie LOKOMOTYWA z siedzibą
77-116 Czarna Dąbrówka
ul. Gdańska 5

FAZA PROJEKTU

PROJEKT BUDOWLANY

INWESTYCJA

Przebudowa drogi wojewódzkiej nr 212 w miejscowości Czarna Dąbrówka polegająca na przebudowie chodnika i budowie zjazdu

TYTUŁ RYSUNKU | **NR RYS.**

PLAN SYTUACYJNY
SKALA 1:500

2

BRANŻA

DROGOWA

ZESPÓŁ PROJEKTOWY

PROJEKTANT BRANŻY DROGOWEJ:
mgr inż. Patryk Szczepanik
POM/0117/PBD/20
do projektowania bez ograniczeń w specjalności inżynieryjnej drogowej
Podpis

SPRAWDZAJĄCY BRANŻY DROGOWEJ:
mgr inż. Karol Seroka
POM/0277/PWOD/12
do projektowania i kierowania robotami budowlanymi w specjalności drogowej
Podpis

DATA OPRACOWANIA | **STRONA**

GRUDZIEŃ 2021

ZAKŁAD GOSPODARKI KOMUNALNEJ
CZARNA DĄBRÓWKA
77-115 Czarna Dąbrówka, ul. Cicha 3
Regon 220043832
tel. 59 82 140 20

Czarna Dąbrówka 03.01.2022r.

L. Dz. 15/2022

Pracownia Projektowa 3PS
Patryk Szczepanik
ul. Szkolna 6/7
77-141 Borzytuchom

Uzgodnienie nr 1/2022

Dotyczy: „Przebudowa drogi wojewódzkiej nr 212 w miejscowości Czarna Dąbrówka polegająca na przebudowie chodnika i budowie zjazdu"

Zakład Gospodarki Komunalnej Czarna Dąbrówka **uzgadnia pozytywnie** przedłożony ww. projekt przebudowy chodnika i budowy zjazdu w granicach pasa drogi wojewódzkiej nr 212.

1. Prace ziemne w miejscach zbliżeń z infrastrukturą wodociągową należy wykonywać ręcznie.
2. W miejscach prowadzenia robót mogą znajdować się urządzenia wodociągowe nie będące na Majątku Gminy Czarna Dąbrówka oraz mogą występować różnice pomiędzy stanem zaistniałym po odkryciu, a inwentaryzacją powykonawczą.
3. Za uszkodzenia sieci wodociągowej powstałe w wyniku prowadzonych prac odpowiada wykonawca lub inwestor i jest zobowiązany do ich usunięcia na własny koszt.

Integralną częścią uzgodnienia jest załącznik graficzny- plan sytuacyjny wykonany przez Pana Patryka Szczepanika.

KIEROWNIK ZAKŁADU
Gospodarki Komunalnej
Czarna Dąbrówka
Brzeska
Celina Brzeska

Otrzymuje:
1. Wnioskodawca
2. a/a

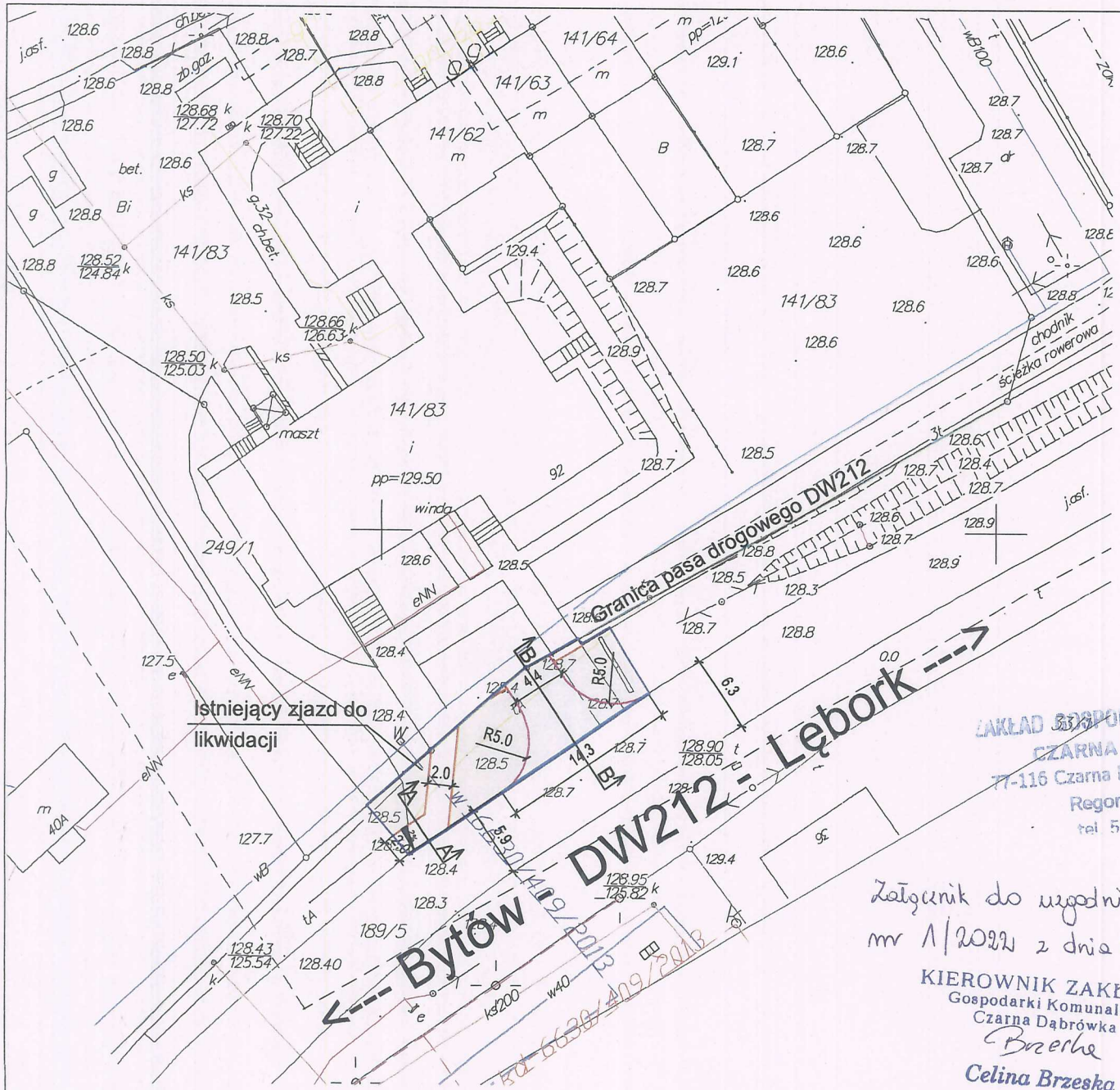

LEGENDA:

- zakres leżący w pasie drogi wojewódzkiej nr 212
- zakres wg osobnego opracowania
- krawężnik betonowy najazdowy 15x22 - światło 4 cm
- krawężnik betonowy 15x30 - światło 12 cm
- opornik betonowy 12x25 - światło 0 cm
- obrzeże betonowe 8x30 - światło 0 cm
- chodnik - kostka bet. 8x10x20 - szara z fazą
- zjazd - kostka bet. 8x10x20 - grafitowa z fazą
- zieleń - humusowanie gr. 10cm z obsianiem trawą

PRACOWNIA PROJEKTOWA
PATRYK SZCZEPANIK 3PS
77-141 Borzytuchom, ul. Szkolna 6/7
NIP: 8421777902, tel. 512 455 481
3ps.drogi@gmail.com

3PS Pracownia Projektowa Patryk Szczepanik

INWESTOR

Stowarzyszenie LOKOMOTYWA z siedzibą
77-116 Czarna Dąbrówka
ul. Gdańska 5

FAZA PROJEKTU

PROJEKT BUDOWLANY

INWESTYCJA

Przebudowa drogi wojewódzkiej nr 212 w miejscowości Czarna Dąbrówka polegająca na przebudowie chodnika i budowie zjazdu

TYTUŁ RYSUNKU | **NR RYS.**

PLAN SYTUACYJNY
SKALA 1:500

2

BRANŻA

DROGOWA

ZESPÓŁ PROJEKTOWY

PROJEKTANT BRANŻY DROGOWEJ:
mgr inż. Patryk Szczepanik
POM/0117/PBD/20
do projektowania bez ograniczeń w specjalności inżynieryjnej drogowej
Podpis

SPRAWDZAJĄCY BRANŻY DROGOWEJ:
mgr inż. Karol Seroka
POM/0277/PWOD/12
do projektowania i kierowania robotami budowlanymi w specjalności drogowej
Podpis

DATA OPRACOWANIA | **STRONA**

GRUDZIEŃ 2021

ZAKŁAD GOSPODARKI KOMUNALNEJ
CZARNA DĄBRÓWKA
77-116 Czarna Dąbrówka, ul. Cicha 3
Regon 220043832
tel. 59 82 140 20

Załącznik do uzgodnienia
nr 1/2022 z dnia 03.01.2022r.

KIEROWNIK ZAKŁADU
Gospodarki Komunalnej
Czarna Dąbrówka
Brzeska
Celina Brzeska

ZARZĄD DRÓG WOJEWÓDZKICH w GDAŃSKU
80-778 Gdańsk, ul. Mostowa 11A
Sekretariat tel. (58) 320-20-28; tel. / fax. (58) 320-20-25
www.zdwgdansk.pl email: sekretariat@zdwgdansk.pl

WZPD.4470.843.2021.AS
L.dz. 3/212

Gdańsk, 3 stycznia 2022 r.

POLECONY
za zwrotnym potwierdzeniem odbioru

Decyzja

Na podstawie art. 29 ust. 1, ust. 3 i ust. 5 ustawy z dnia 21 marca 1985 r. o drogach publicznych (jt. Dz.U. z 2021 r., poz. 1376 ze zm.), art. 34 ust. 3 pkt 3 ppkt a i b ustawy z dnia 7 lipca 1994 r. Prawo budowlane (jt. Dz. U. z 2020 r., poz. 1333 ze zm.), art. 104 i art. 163 ustawy z dnia 14 czerwca 1960 r. Kodeks postępowania administracyjnego (jt. Dz.U. z 2021 r. poz. 735 ze zm.) Uchwały Nr 1564/104/11 Zarządu Województwa Pomorskiego z dnia 27 grudnia 2011 r. ze zm., upoważniającej, Dyrektora Zarządu Dróg Wojewódzkich w Gdańsku Grzegorza Stachowiaka do wydawania decyzji administracyjnych w indywidualnych sprawach z zakresu administracji publicznej, po rozpatrzeniu wniosku Pana Piotra Kaszubowskiego, Biuro Obsługi Nieruchomości, Piotr Kaszubowski, ul. Ks. dr. B. Sychty 5/2A, 77-100 Bytów, Inwestor: Stowarzyszenie LOKO-MOTYWA, ul. Gdańska 5, 77-116 Czarna Dąbrówka,

I. Zezwalam na likwidację istniejącego zjazdu

z drogi wojewódzkiej nr 212 (dz. nr 189/5) na dz. nr 141/83 w miejscowości Czarna Dąbrówka.

I. Zezwalam na lokalizację zjazdu publicznego

z drogi wojewódzkiej nr 212 (dz. nr 189/5) na dz. nr 141/83 wraz z chodnikiem w miejscowości Czarna Dąbrówka.

II. Określam miejsce lokalizacji ww. zjazdu

zgodnie z *Projektem przebudowy drogi wojewódzkiej nr 212 w miejscowości Czarna Dąbrówka polegającego na przebudowie chodnika i budowie zjazdu.*
Opieczętowany przez ZDW Projekt (załączniki nr 1÷5) stanowi graficzną część niniejszego rozstrzygnięcia.

III. Określam parametry techniczne ww. zjazdu

zgodnie z ww. projektem.

Uzasadnienie

Z uwagi na to, że niniejsze orzeczenie jest zgodne z wnioskiem Strony, odstępuję od uzasadnienia Decyzji.
Dodatkowo informuję, że:

1. **Zezwolenie na lokalizację zjazdu wydaje się na czas nieokreślony z następującymi zastrzeżeniami:**
   a. zgodnie z art. 29 ust. 5 ustawy o drogach publicznych niniejsza Decyzja o wydaniu zezwolenia na lokalizację zjazdu wygasa w dniu 3 stycznia 2025 r., jeżeli do tego dnia zjazd nie zostanie wybudowany,
   b. niniejsza Decyzja nie narusza przepisów ustawy z dnia 27 marca 2003 r. o planowaniu i zagospodarowaniu przestrzennym (Dz. U. 2021 r. poz. 735 ze zm.) oraz ustawy z dnia 7 lipca 1994 r. Prawo budowlane (jt. Dz. U. z 2020 r., poz. 1333 ze zm.). Tym samym zmiana sposobu zagospodarowania ww. działki lub zmiana sposobu użytkowania znajdujących się na niej obiektów budowlanych może powodować konieczność dostosowania budowli zjazdu do zmienionej sytuacji i tym samym zmianę lub uchylenie niniejszej Decyzji zgodnie z art. 163 kpa.
2. Zgodnie z postanowieniami art. 3 pkt 11, art. 32 ust. 4 pkt 2 i art. 33 ust. 2 ustawy Prawo budowlane, Decyzja stanowi dla Inwestora podstawę do **oświadczenia o posiadanym prawie dysponowania gruntem pasa drogowego** na cele budowlane, w zakresie wynikającym z uzgodnionego Projektu.
3. **Decyzja nie uprawnia do rozpoczęcia robót na gruncie pasa drogowego.** Po uzyskaniu pozwolenia na budowę lub zgłoszeniu robót budowlanych, Inwestor powinien, zgodnie z obowiązkiem określonym w art. 40 ustawy o drogach publicznych, wystąpić z wnioskiem o udzielenie zezwolenia na prowadzenie robót w pasie drogowym do Rejonu Dróg Wojewódzkich w Lęborku, ul. Słupska 18, 84-300 Lębork, tel. (59) 863 18 88.
4. Wykonanie zjazdu należy zaplanować w sposób ograniczający do minimum utrudnienia w ruchu pojazdów i pieszych oraz w terminach umożliwiających uporządkowanie placu budowy przed sezonem zimowym. W zezwoleniu na zajęcie pasa drogowego Kierownik RDW ustali inne szczegóły wykonawstwa robót oraz określi wysokość opłat za zajęcie pasa drogowego na czas robót.

5. **Projekt organizacji ruchu na czas prowadzenia robót** należy zatwierdzić w Urzędzie Marszałkowskim Województwa Pomorskiego Departament Infrastruktury, ul. Okopowa 21/27, 80-810 Gdańsk, po uprzednim zaopiniowaniu przez Wydział Ruchu Drogowego KWP, ul. Okopowa 15, 80-819 Gdańsk oraz Rejon Dróg Wojewódzkich w Lęborku. Powyższy projekt należy zatwierdzić przed wystąpieniem z wnioskiem o zezwolenie na zajęcie pasa drogowego drogi wojewódzkiej nr 212.
6. Zgodnie z art. 29 ust. 1 oraz art. 30 ustawy o drogach publicznych wykonanie i **utrzymanie zjazdu w prawidłowym stanie technicznym** należy do właściciela lub użytkowników gruntów przyległych do drogi. Wymóg powyższy dotyczy obowiązku utrzymywania przepustu i zieleni znajdującej się w polu widoczności. Zieleń należy utrzymywać w sposób gwarantujący kierującemu pojazdem widoczność przy włączaniu się ze zjazdu do ruchu na drodze publicznej.
7. Zgodnie z art. 29 a ustawy o drogach publicznych **wykonanie połączeń komunikacyjnych o innych parametrach niż ustalone w Projekcie spowoduje wymierzenie kary pieniężnej**. Przepis ten nie wyłącza zastosowania przepisów ustawy Prawo budowlane o samowoli budowlanej.

Pouczenie

Od niniejszej decyzji służy stronom odwołanie do Samorządowego Kolegium Odwoławczego w Gdańsku. Odwołanie wnosi się za pośrednictwem tutejszego organu w terminie 14 dni od dnia doręczenia decyzji.

W trakcie biegu terminu do wniesienia odwołania strona może zrzec się prawa do wniesienia odwołania wobec organu administracji publicznej, który wydał decyzję. Z dniem doręczenia organowi administracji publicznej oświadczenia o zrzeczeniu się prawa do wniesienia odwołania przez ostatnia ze stron postępowania, decyzja staje się ostateczna i prawomocna, co oznacza, iż decyzja podlega natychmiastowemu wykonaniu i brak jest możliwości zaskarżenia decyzji do Wojewódzkiego Sądu Administracyjnego. Nie jest możliwe skuteczne cofnięcie oświadczenia o zrzeczeniu się prawa do wniesienia odwołania.

Z up. ZARZĄDU
WOJEWÓDZTWA POMORSKIEGO
mgr inż. Grzegorz Stachowiak
DYREKTOR
Zarządu Dróg Wojewódzkich w Gdańsku

Otrzymują:
1. Pan Piotr Kaszubowski, Biuro Obsługi Nieruchomości, Piotr Kaszubowski, ul. Ks. dr. B. Sychty 5/2A, 77-100 Bytów,

Do wiadomości:
2. Rejon Dróg Wojewódzkich w Lęborku,
3. a/a.

Należna opłata skarbowa w kwocie 82,00 zł zgodnie z Załącznikiem część III, ust. 44 pkt 2 ustawy z dnia 16 listopada 2006 r. o opłacie skarbowej (t.j. Dz.U. z 2021 r, poz. 1923). została uiszczona na rachunek Urzędu Miejskiego w Gdańsku nr 31 1240 1268 1111 0010 3877 3935.

Sprawę prowadzi:
Adam Skórka
tel. (58) 3264952

SPECJALISTA
Adam Skórka

ZARZĄD DRÓG WOJEWÓDZKICH
w GDAŃSKU
80-778 Gdańsk, ul. Mostowa 11 A
tel. 058 320 20 25, fax 058 [illegible]

Administrator danych
Administratorem, czyli podmiotem decydującym o tym, które dane osobowe będą przetwarzane oraz w jakim celu, i jakim sposobem, jest Zarząd Dróg Wojewódzkich w Gdańsku, ul. Mostowa 11a, 80-778 Gdańsk, email: sekretariat@zdwgdansk.pl.
Inspektor ochrony danych
We wszystkich sprawach dotyczących ochrony danych osobowych, macie Państwo prawo kontaktować się z naszym Inspektorem ochrony danych na adres mailowy: iod@zdwgdansk.pl.
Cel przetwarzania
Celem przetwarzania Państwa danych osobowych jest nawiązanie kontaktu i załatwienie sprawy.
Podstawa przetwarzania danych
Państwa dane osobowe przetwarzamy na podstawie art. 6, ust. 1, lit. c) RODO w związku z zapisami ustawy z dnia 14 czerwca 1960 r. - Kodeks postępowania administracyjnego oraz innych przepisów prawa, na których opiera swą działalność administrator. Podanie danych wynikających z tych przepisów prawa jest obowiązkowe.
Okres przechowywania danych
Państwa dane osobowe będą przechowywane adekwatnie do kategorii archiwizacyjnej, do której zakwalifikowana została sprawa, chyba że przepisy przewidują dłuższy okres przechowywania dla tych danych.
Odbiorcy danych
Odbiorcami Państwa danych osobowych są podmioty uprawnione do ujawnienia im danych na mocy przepisów prawa. Są nimi również podmioty, które świadczą nam usługi (np. usługi informatyczne).
Prawa osób
Macie Państwo prawo do: ochrony swoich danych osobowych, dostępu do nich, uzyskania ich kopii, sprostowania, prawo do usunięcia danych lub ograniczenia ich przetwarzania oraz prawo wniesienia skargi do Prezesa Urzędu Ochrony Danych Osobowych (ul. Stawki 2, 00-193 Warszawa, e-mail: kancelaria@uodo.gov.pl).

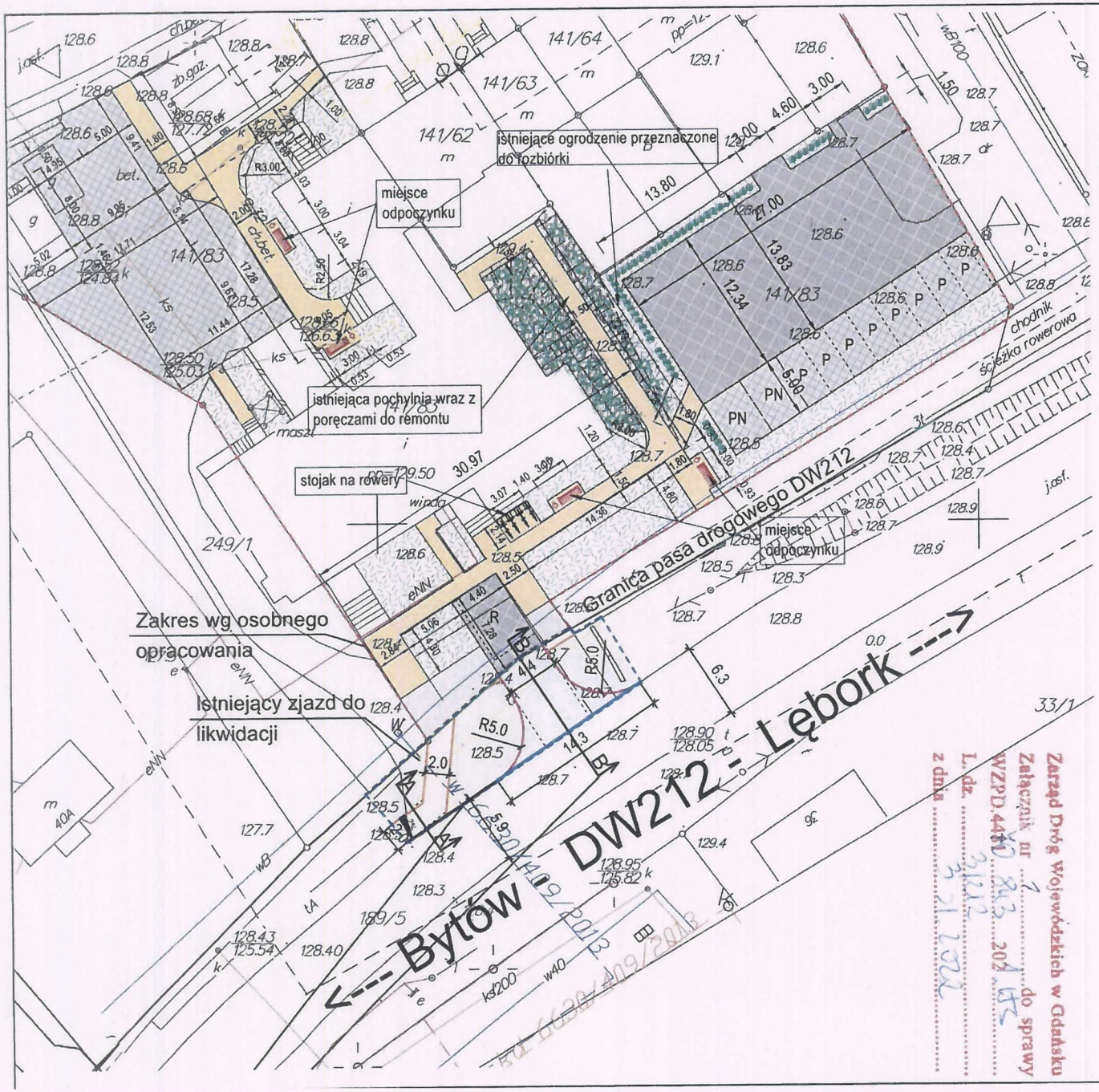

LEGENDA:

- zakres leżący w pasie drogi wojewódzkiej nr 212
- zakres wg osobnego opracowania
- krawężnik betonowy najazdowy 15x22 - światło 4 cm
- krawężnik betonowy 15x30 - światło 12 cm
- opornik betonowy 12x25 - światło 0 cm
- obrzeże betonowe 8x30 - światło 0 cm
- chodnik - kostka bet. 8x10x20 - szara z fazą
- zjazd - kostka bet. 8x10x20 - grafitowa z fazą
- zieleń - humusowanie gr. 10cm z obsianiem trawą

PRACOWNIA PROJEKTOWA
PATRYK SZCZEPANIK 3PS
77-141 Borzytuchom, ul. Szkolna 6/7
NIP: 8421777902, tel. 512 455 481
3ps.drogi@gmail.com

3PS Pracownia Projektowa Patryk Szczepanik

INWESTOR

Stowarzyszenie LOKOMOTYWA z siedzibą
77-116 Czarna Dąbrówka
ul. Gdańska 5

FAZA PROJEKTU

PROJEKT BUDOWLANY

INWESTYCJA

Przebudowa drogi wojewódzkiej nr 212 w miejscowości Czarna Dąbrówka polegająca na przebudowie chodnika i budowie zjazdu

TYTUŁ RYSUNKU | **NR RYS.**

PLAN SYTUACYJNY
SKALA 1:500

2

BRANŻA

DROGOWA

ZESPÓŁ PROJEKTOWY

PROJEKTANT BRANŻY DROGOWEJ:
mgr inż. Patryk Szczepanik
POM/0117/PBD/20
do projektowania bez ograniczeń w specjalności inżynieryjnej drogowej
Podpis

SPRAWDZAJĄCY BRANŻY DROGOWEJ:
mgr inż. Karol Seroka
POM/0277/PWOD/12
do projektowania i kierowania robotami budowlanymi w specjalności drogowej
Podpis

DATA OPRACOWANIA | **STRONA**

GRUDZIEŃ 2021

Przekrój normalny B-B

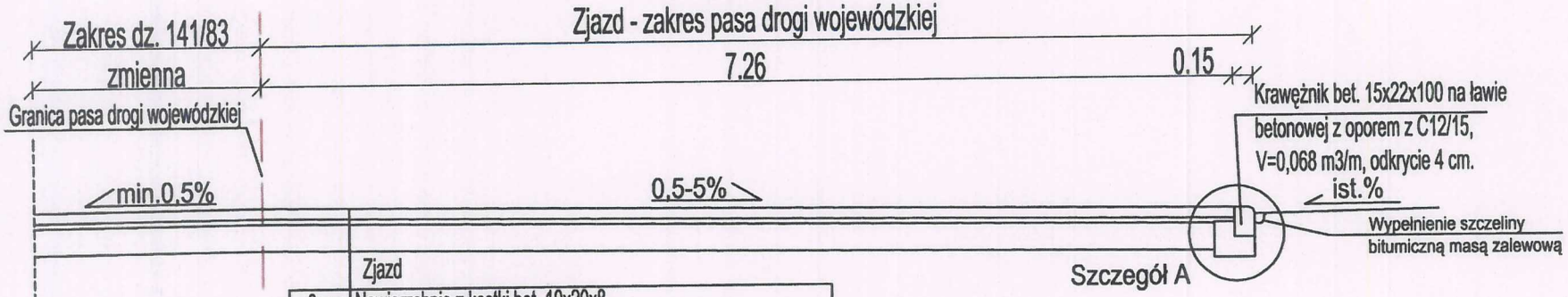

Zjazd

8 cm	Nawierzchnia z kostki bet. 10x20x8
5 cm	Podsypka cem. - piask. 1:4
20cm	Podbudowa z mieszanki niezwiązanej 0/31,5 z kruszywem $C_{50/30}$
15cm	Warstwa mrozochronna z mieszanki zw. spoiwem hydr. C1,5/2

Podłoże Evd=40MPa

Przekrój normalny A-A

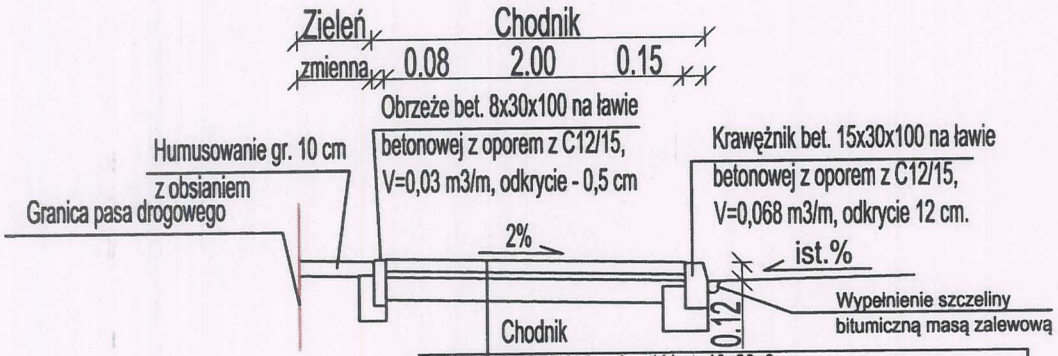

8 cm	Nawierzchnia z kostki bet. 10x20x8
4 cm	Podsypka cem. - piask. 1:4
15cm	Podbudowa z mieszanki niezwiązanej 0/31,5 z kruszywem $C_{50/30}$

Podłoże Evd=30MPa

Zarząd Dróg Wojewódzkich w Gdańsku
Załącznik nr ... do sprawy
WZPD.4470.84.3.2021.LK
L. dz. 3122
z dnia 30.11.2021

PRACOWNIA PROJEKTOWA
PATRYK SZCZEPANIK 3PS
77-141 Borzyuchom, ul. Szkolna 6/7
NIP: 8421777902, tel. 512 455 481
3ps.drogi@gmail.com

3PS Pracownia Projektowa Patryk Szczepanik

INWESTOR

Stowarzyszenie LOKOMOTYWA z siedzibą
77-116 Czarna Dąbrówka
ul. Gdańska 5

FAZA PROJEKTU

PROJEKT BUDOWLANY

INWESTYCJA

Przebudowa drogi wojewódzkiej nr 212 w miejscowości Czarna Dąbrówka polegająca na przebudowie chodnika i budowie zjazdu

TYTUŁ RYSUNKU | **NR RYS.**

PRZEKROJE KONSTRUKCYJNE
SKALA 1:50

3

BRANŻA

DROGOWA

ZESPÓŁ PROJEKTOWY

PROJEKTANT BRANŻY DROGOWEJ:
mgr inż. Patryk Szczepanik
POM/0117/PBD/20
do projektowania bez ograniczeń w specjalności inżynieryjnej drogowej
Podpis

SPRAWDZAJĄCY BRANŻY DROGOWEJ:
mgr inż. Karol Seroka
POM/0277/PWOD/12
do projektowania i kierowania robotami budowlanymi w specjalności drogowej
Podpis

DATA OPRACOWANIA | **STRONA**

GRUDZIEŃ 2021

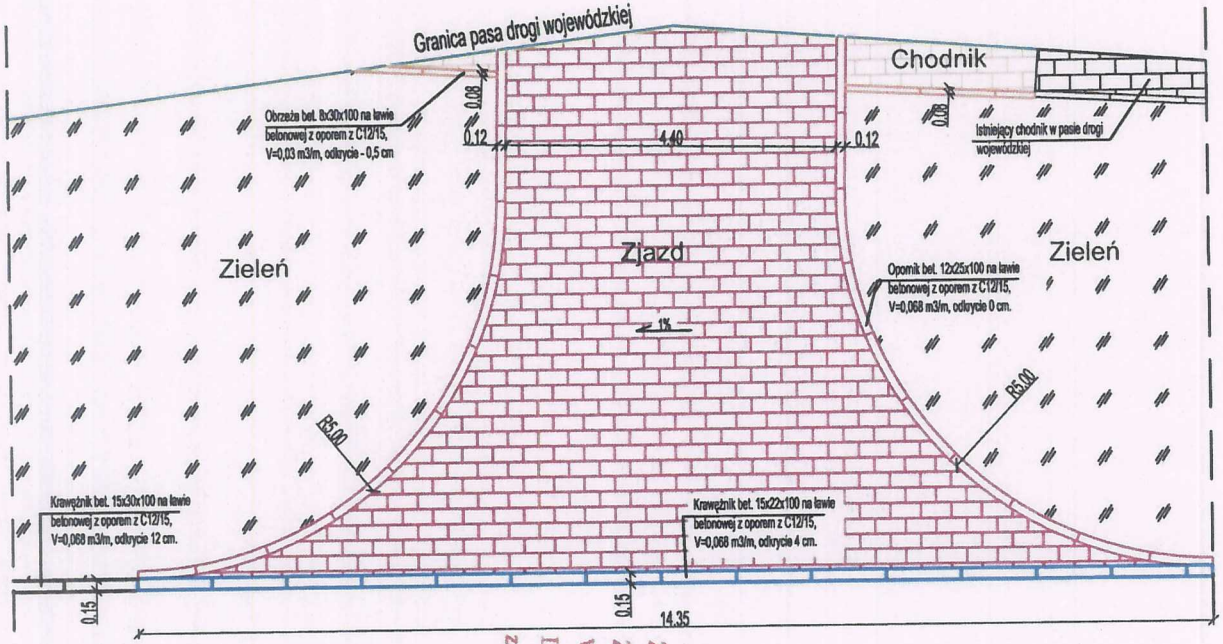

Zarząd Dróg Wojewódzkich w Gdańsku
Załącznik nr 3 do sprawy
WZPD.4470.843.2021.US
L. dz. 3142
z dnia 30.01.2022

PRACOWNIA PROJEKTOWA
PATRYK SZCZEPANIK 3PS
77-141 Borzytuchom, ul. Szkolna 6/7
NIP: 8421777902, tel. 512 455 481
3ps.drogi@gmail.com

3PS Pracownia Projektowa Patryk Szczepanik

INWESTOR

Stowarzyszenie LOKOMOTYWA z siedzibą
77-116 Czarna Dąbrówka
ul. Gdańska 5

FAZA PROJEKTU

PROJEKT BUDOWLANY

INWESTYCJA

Przebudowa drogi wojewódzkiej nr 212 w miejscowości Czarna Dąbrówka polegająca na przebudowie chodnika i budowie zjazdu

TYTUŁ RYSUNKU | **NR RYS.**

SCHEMAT ZJAZDU
SKALA 1:100

4

BRANŻA

DROGOWA

ZESPÓŁ PROJEKTOWY

PROJEKTANT BRANŻY DROGOWEJ: Podpis
mgr inż. Patryk Szczepanik
POM/0117/PBD/20
do projektowania bez ograniczeń w specjalności inżynieryjnej drogowej

SPRAWDZAJĄCY BRANŻY DROGOWEJ: Podpis
mgr inż. Karol Seroka
POM/0277/PWOD/12
do projektowania i kierowania robotami budowlanymi w specjalności drogowej

DATA OPRACOWANIA | **STRONA**

GRUDZIEŃ 2021

Krawężnik bet. 15x22x100 na ławie betonowej z oporem z C12/15, V=0,06 m3/m

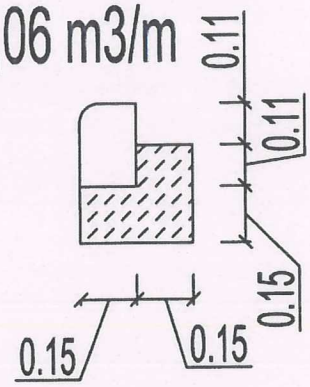

Opornik bet. 12x25x100 na ławie betonowej z oporem z C12/15, V=0,035 m3/m

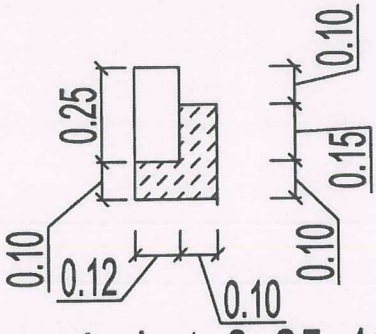

Krawężnik bet. 15x30x100 na ławie betonowej z oporem z C12/15, V=0,067 m3/m

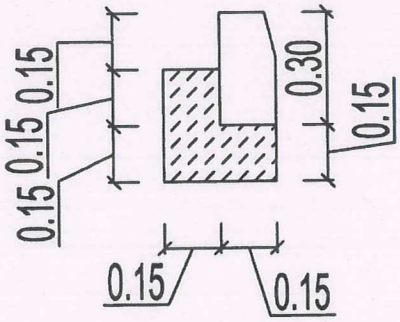

Obrzeże bet. 8x25x100 na ławie betonowej z oporem z C12/15, V=0,03 m3/m

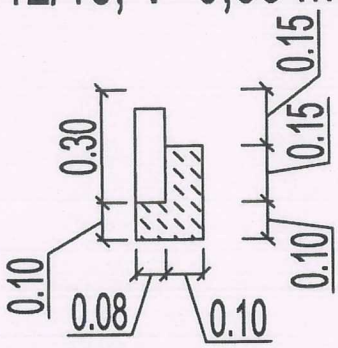

Zarząd Dróg Wojewódzkich w Gdańsku
Załącznik nr 4 do sprawy
WZPD.4470.843.2021.65
L. dz. 3122
z dnia 3.01.2022

PRACOWNIA PROJEKTOWA
PATRYK SZCZEPANIK 3PS
77-141 Borzytuchom, ul. Szkolna 6/7
NIP: 8421777902, tel. 512 455 481
3ps.drogi@gmail.com

3PS Pracownia Projektowa Patryk Szczepanik

INWESTOR

Stowarzyszenie LOKOMOTYWA z siedzibą
77-116 Czarna Dąbrówka
ul. Gdańska 5

FAZA PROJEKTU

PROJEKT BUDOWLANY

INWESTYCJA

Przebudowa drogi wojewódzkiej nr 212 w miejscowości Czarna Dąbrówka polegająca na przebudowie chodnika i budowie zjazdu

TYTUŁ RYSUNKU | **NR RYS.**

SZCZEGÓŁY KONSTRUKCYJNE
SKALA 1:20

5

BRANŻA

DROGOWA

ZESPÓŁ PROJEKTOWY

PROJEKTANT BRANŻY DROGOWEJ: Podpis
mgr inż. Patryk Szczepanik
POM/0117/PBD/20
do projektowania bez ograniczeń w specjalności inżynieryjnej drogowej

SPRAWDZAJĄCY BRANŻY DROGOWEJ: Podpis
mgr inż. Karol Seroka
POM/0277/PWOD/12
do projektowania i kierowania robotami budowlanymi w specjalności drogowej

DATA OPRACOWANIA | **STRONA**

GRUDZIEŃ 2021

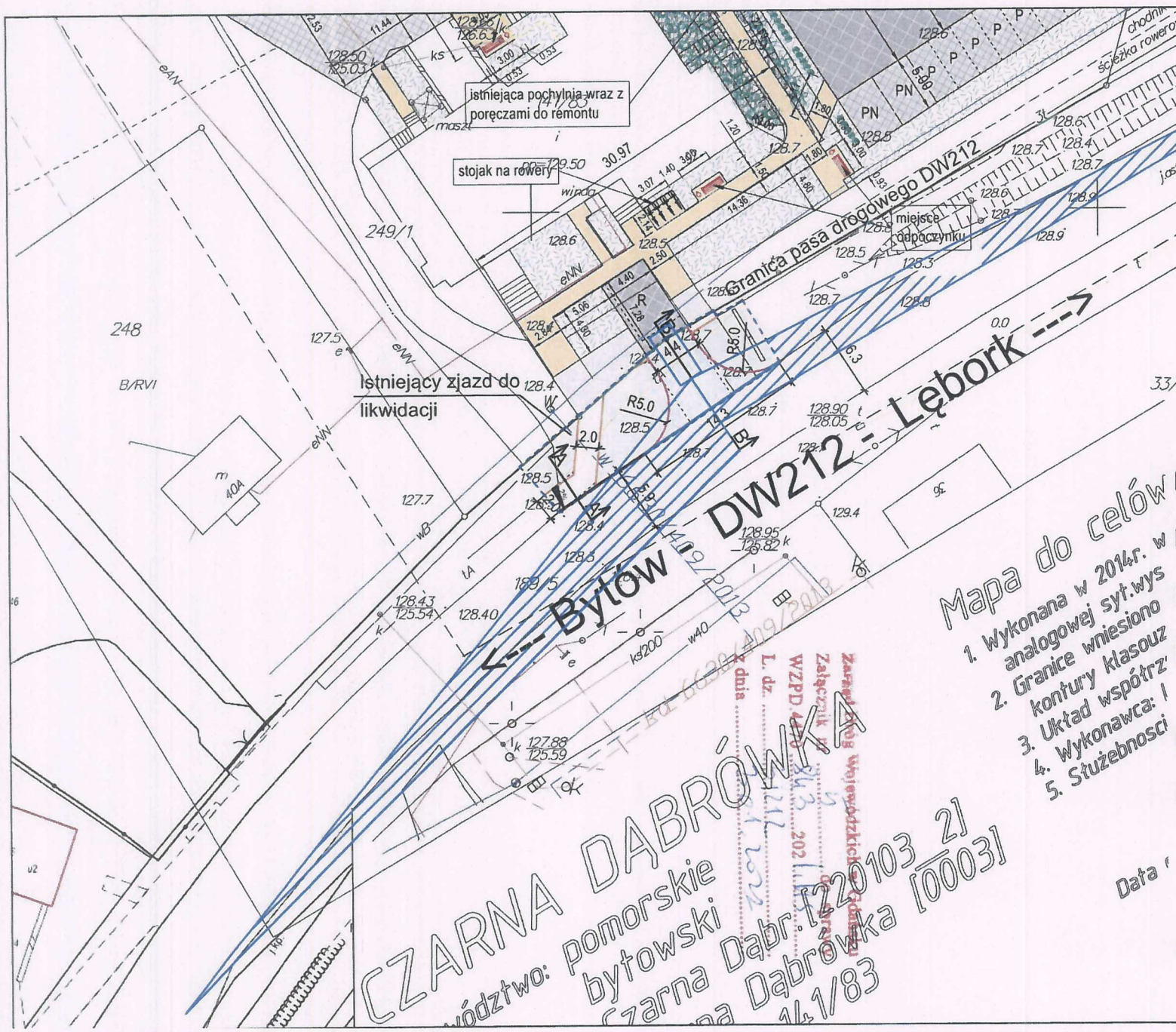

PRACOWNIA PROJEKTOWA
PATRYK SZCZEPANIK 3PS
77-141 Borzytuchom, ul. Szkolna 6/7
NIP: 8421777902, tel. 512 455 481
3ps.drogi@gmail.com

3PS Pracownia Projektowa Patryk Szczepanik

INWESTOR

Stowarzyszenie LOKOMOTYWA z siedzibą
77-116 Czarna Dąbrówka
ul. Gdańska 5

FAZA PROJEKTU

PROJEKT BUDOWLANY

INWESTYCJA

Przebudowa drogi wojewódzkiej nr 212 w miejscowości Czarna Dąbrówka polegająca na przebudowie chodnika i budowie zjazdu

TYTUŁ RYSUNKU | **NR RYS.**

POLE WIDOCZNOŚCI
SKALA 1:500

6

BRANŻA

DROGOWA

ZESPÓŁ PROJEKTOWY

PROJEKTANT BRANŻY DROGOWEJ:
mgr inż. Patryk Szczepanik
POM/0117/PBD/20
do projektowania bez ograniczeń w specjalności inżynieryjnej drogowej
Podpis

SPRAWDZAJĄCY BRANŻY DROGOWEJ:
mgr inż. Karol Seroka
POM/0277/PWOD/12
do projektowania i kierowania robotami budowlanymi w specjalności drogowej
Podpis

DATA OPRACOWANIA | **STRONA**

GRUDZIEŃ 2021

2. OPIS TECHNICZNY

do projektu branży drogowej przebudowy drogi wojewódzkiej nr 212 w miejscowości Czarna Dąbrówka polegająca na przebudowie chodnika i budowie zjazdu

1 Przedmiot opracowania.

Przedmiotem niniejszego opracowania jest projekt przebudowy drogi wojewódzkiej nr 212 w miejscowości Czarna Dąbrówka polegająca na przebudowie chodnika i budowie zjazdu.

2 Zakres opracowania.

W ramach inwestycji przewiduje się:

- Rozbiórka istniejącego zjazdu
- Rozbiórka istniejących chodników
- Ustawienie elementów prefabrykowanych tj. krawężniki, obrzeża
- Wykonanie podbudowy pod zjazdem oraz chodnikami
- Wykonanie nawierzchni zjazdu i chodników

3 Podstawa prawna opracowania.

Projekt został opracowany na podstawie umowy pomiędzy Wykonawcą Pracownia Projektowa Patryk Szczepanik 3PS, a Zamawiającym Stowarzyszenie LOKOMOTYWA

Materiałami wyjściowymi do projektowania były:

- zawarta umowa;
- mapy zasadnicza pobrana ze Starostwa Powiatowego;
- wytyczne i ustalenia poczynione z Zamawiającym oraz zarządcą dróg

Przy projektowaniu korzystano z następujących normatywów, wytycznych, katalogów i instrukcji:

- Ustawa z dnia 7 lipca 1994 Prawo budowlane z późn. zmianami
- Ustawa z dnia 21 marca 1985 o drogach publicznych z późn. zmianami
- Rozporządzenie Ministra Transportu i Gospodarki Morskiej z dnia 2 marca 1999 r. w sprawie warunków technicznych, jakim powinny odpowiadać drogi publiczne i ich usytuowanie
- Katalog typowych konstrukcji nawierzchni podatnych i półsztywnych, GDDKIA 2014
- Inne instrukcje, normatywy i wytyczne obowiązujące w budownictwie drogowym.

4 Istniejący stan zagospodarowania terenu.

Teren objęty opracowaniem znajduje się na działkach 189/5, obręb Czarna Dąbrówka. Na odcinku objętym opracowaniem obowiązuje ograniczenie prędkości do 50 km/h na drodze wojewódzkiej. Szerokość jezdni wynosi około 5,9 - 6,3m na drodze wojewódzkiej. Jednia drogi wojewódzkiej posiada obustronny chodnik. Po stronie opracowania jego szerokość wynosi 2,0m, a po stronie przeciwnej 2,5m. W najbliższym otoczeniu znajdują zabudowanie jednorodzinne, sklep czy ośrodek zdrowia.

5 Projektowane zagospodarowanie terenu.

5.1 Funkcja ulicy.

Przebudowy drogi wojewódzkiej nr 212 w miejscowości Czarna Dąbrówka polegająca na przebudowie chodnika i budowie zjazdu pozwoli na bezpieczne i wygodne wsiadanie i wysiadanie z podjeżdżającej karetki, poprawi się bezpieczeństwo oraz ogólna estetykę ww. terenu.

5.2 Przyjęte parametry techniczne.

Przyjęte następujące podstawowe parametry techniczne dla projektowanego układu

Chodnik:

- klasa drogi	- chodnik
- kategoria obciążenia ruchem	- KR1 (tylko odśnieżanie mechaniczne)
- szerokość jezdni	- min. 2,0m

Zjazd:

- klasa drogi	- zjazd
- kategoria obciążenia ruchem	- KR1
- szerokość	- 4,4m

Na podstawie wytycznych dotyczących nawierzchni, przewidywanej struktury rodzajowej ruchu i obciążeń oraz optymalizacji kosztów realizacji budowy zaprojektowano następujący układ warstw konstrukcyjnych nawierzchni:

Chodnik:
- warstwa ścieralna kostka betonowa 8x10x20 szara – gr. 8 cm
- podsypka cementowo-piaskowa 1:4 – gr. 4 cm
- warstwa podbudowy zasadniczej – mieszanka niezwiązana 0/31,5 z kruszywem 50/30 – gr. 15 cm
- podłoże G1, Evd min 30 MPa

Zjazd:
- warstwa ścieralna kostka betonowa 8x10x20 – gr. 8 cm
- podsypka cementowo-piaskowa 1:4 – gr. 4 cm
- warstwa podbudowy zasadniczej – mieszanka niezwiązana 0/31,5 z kruszywem 50/30 – gr. 20 cm
- warstwa mrozoochronna - mieszanka związana C1,5/2 – gr. 15 cm
- podłoże G1, Evd min 40 MPa

Krawężniki 15x30x100 zaprojektowano na ławie betonowej z oporem z betonu C12/15 w ilości 0,068 m3/mb.
Krawężniki 15x22x100 zaprojektowano na ławie betonowej z oporem z betonu C12/15 w ilości 0,06 m3/mb.
Oporniki 12x25x100 zaprojektowano na ławie betonowej z oporem z betonu C12/15 w ilości 0,035 m3/mb.
Obrzeża 8x30x100 zaprojektowano na ławie betonowej z oporem z betonu C12/15 w ilości 0,03 m3/mb.

Nie dopuszcza się zmniejszenia ławy ani oporu z uwagi na możliwość przesunięcia i „wypchnięcia" prefabrykatów betonowych w trakcie układania nawierzchni.

5.3 Lokalizacja projektowanej Inwestycji.

Planowana inwestycja zlokalizowana jest w województwie pomorskim, powiat bytowski, Gmina Czarna Dąbrówka, m. Czarna Dąbrówka, na działce 189/5, obręb Czarna Dąbrówka.

5.4 Usytuowanie w planie

Zgodnie z rysunkiem nr 2

5.5 Układ wysokościowy

Układ wysokościowy zaprojektowano tak, aby nawiązać się do istniejącej nawierzchni jezdni oraz zapewnić prawidłowe odwodnienie zjazdu i chodnika.

5.6 Odwodnienie

Spadki podłużne i poprzeczne umożliwiają swobodny spływ wody opadowej do istniejących wpustów deszczowych.

5.7 Uzbrojenie terenu.

Na rozpatrywanym terenie przebiegają sieci uzbrojenia podziemnego tj.
- sieci teletechniczne
- sieci wodociągowe

5.8 Rozbiórki

Rozbiórce ulegnie fragment chodnika oraz zjazd przy drodze wojewódzkiej.

5.9 Roboty ziemne

Gospodarka humusem:
Nie przewiduję się odzysku humusu.

Roboty ziemne
Obejmują wykonanie nasypu/koryta pod warstwy konstrukcyjne dla rozpatrywanego terenu. Nasypy wykonać w miarę możliwości i przydatności z gruntu rodzimego. Nadmiary nieprzydatnego urobku wywieźć i zutylizować zaś niedobory materiału na nasyp wykonać z piasku przydatnego na nasypy po zagęszczeniu do stopnia Is=1,0 Urobek i gruz z korytowania należy wywieźć i zutylizować zgodnie z ustawą o ochronie środowiska.

6 Szata roślinna.

Przewiduje się założenie trawników. Realizacja projektu nie wymaga wycinki drzew.

7 Pozostałe dane.

Brak.

8 Oddziaływanie na środowisko.

Zgodnie z Rozporządzeniem Rady Ministrów z dnia 9 listopada 2010 r. w sprawie przedsięwzięć mogących znacząco oddziaływać na środowisko - §3.1. do przedsięwzięć mogących potencjalnie znacząco oddziaływać na środowisko zalicza się następujące rodzaje przedsięwzięć - pkt. 60) drogi o nawierzchni twardej o całkowitej długości przedsięwzięcia powyżej 1km inne niż wymienione w §2.1. pkt 31 i 32 oraz obiekty mostowe w ciągu w ciągu drogi o nawierzchni twardej, z wyłączeniem przebudowy dróg oraz obiektów mostowych, służących do obsługi stacji elektroenergetycznych i zlokalizowanych poza obszarami objętymi formami ochrony przyrody, o których mowa w art. 6 ust 1 pkt. 1-5, 8 i 9 ustawy z dnia 16 kwietnia 2004 r. o ochronie przyrody.
W związku z tym że parametry charakterystyczne definiujące niniejszą inwestycję są znacząco mniejsze od przytoczonych w powyższym Rozporządzeniu wywnioskowano że inwestycja nie kwalifikuje się jako potencjalnie mogąca oddziaływać na środowisko i w związku tym dla inwestycji nie wymagana jest decyzja środowiskowa.

Obszar ograniczonego użytkowania, który w doktrynie przyjmuje się, jako „obszary objęte

ograniczeniami w sposobie korzystania z nieruchomości, wprowadzonymi w drodze przepisów prawa miejscowego ze względu na wymagania ochrony zasobów środowiska" w przypadku niniejszej inwestycji w ocenie projektanta nie występuje.

W oparciu o art. 28 Ustawy Prawo Budowlane oraz w szczególności dla nowych obiektów budowlanych art. 43 Ustawy o Drogach Publicznych, pozostanie niezmienny w stosunku do swojego pierwotnego zasięgu gdyż nie zmienia się kategoria drogi i pozostaje ona drogą gminną. Obszar ten zdefiniowano jako pas szerokości 8 m od granicy jezdni. Ustawodawca dopuszcza zmianę obszaru oddziaływani inwestycji za zgodą Zarządcy Drogi.

9 UWAGI I WNIOSKI KOŃCOWE

- Roboty wykonywane w bezpośrednim sąsiedztwie urządzeń należy wykonać z zachowaniem szczególnych środków ostrożności pod nadzorem zarządcy sieci.
- W przypadku napotkania uzbrojenia niewykazanego na mapie i w dokumentacji należy je zabezpieczyć i powiadomić właściwego użytkownika
- Układ współrzędnych „2000" p. o Kronsztad „86"
- W przypadku stwierdzenia różnic rzędnych punktów dowiązania zaprojektowanego układu drogowego należy się do nich dostosować. Zmiany skonsultować i uzgodnić z nadzorem autorskim.
- Wszelkie zmiany konsultować z nadzorem autorskim.
- Zgodnie z mapą pod nawierzchnią ciągów komunikacyjnych występuje uzbrojenie infrastruktury technicznej. Zwraca się uwagę, aby prace ziemne w rejonie sieci zostały poprzedzone przekopami kontrolnymi potwierdzającymi ich przebieg i głębokość posadowienia, a same prace ziemne w ich pobliżu należy wykonywać ręcznie z zachowaniem szczególnej ostrożności.
- Wszystkie prace należy wykonywać zgodnie z obowiązującymi normami i przepisami oraz wydanymi warunkami i uzgodnieniami.
- Wszystkie materiały budowlane użyte na budowie muszą odpowiadać przepisom, posiadać wymagane dopuszczenia i certyfikaty.
- Wykonawca robót własnym kosztem i staraniem doprowadzi podłoże pod zaprojektowanymi nawierzchniami do grupy nośności G1.
- W przypadku konieczności regulacji wysokościowej bram i furtek wszelkie koszty z tym związane ponosi Wykonawca robót drogowych.
- Wszystkie studnie kanalizacji sanitarnej i teletechnicznej oraz zawory wodociągowe i gazowe znajdujące się w obszarze projektowanej infrastruktury należy wyregulować do poziomu nowych nawierzchni.
- Należy zachować normatywne przykrycie istniejących sieci znajdujących się pod inwestycją w odniesieniu do projektowanych rzędnych. W przypadku konieczności pogłębienia istniejących sieci wszelkie koszty z tym związane ponosi Wykonawca robót.

mgr inż. Patryk Szczepanik
Uprawnienia budowlane do kierowania robotami budowlanymi nr ewid. POM/0162/WBD/17, projektowania nr ewid. POM/0117/PBD/20 bez ograniczeń w specjalności drogowej

3. CZĘŚĆ RYSUNKOWA

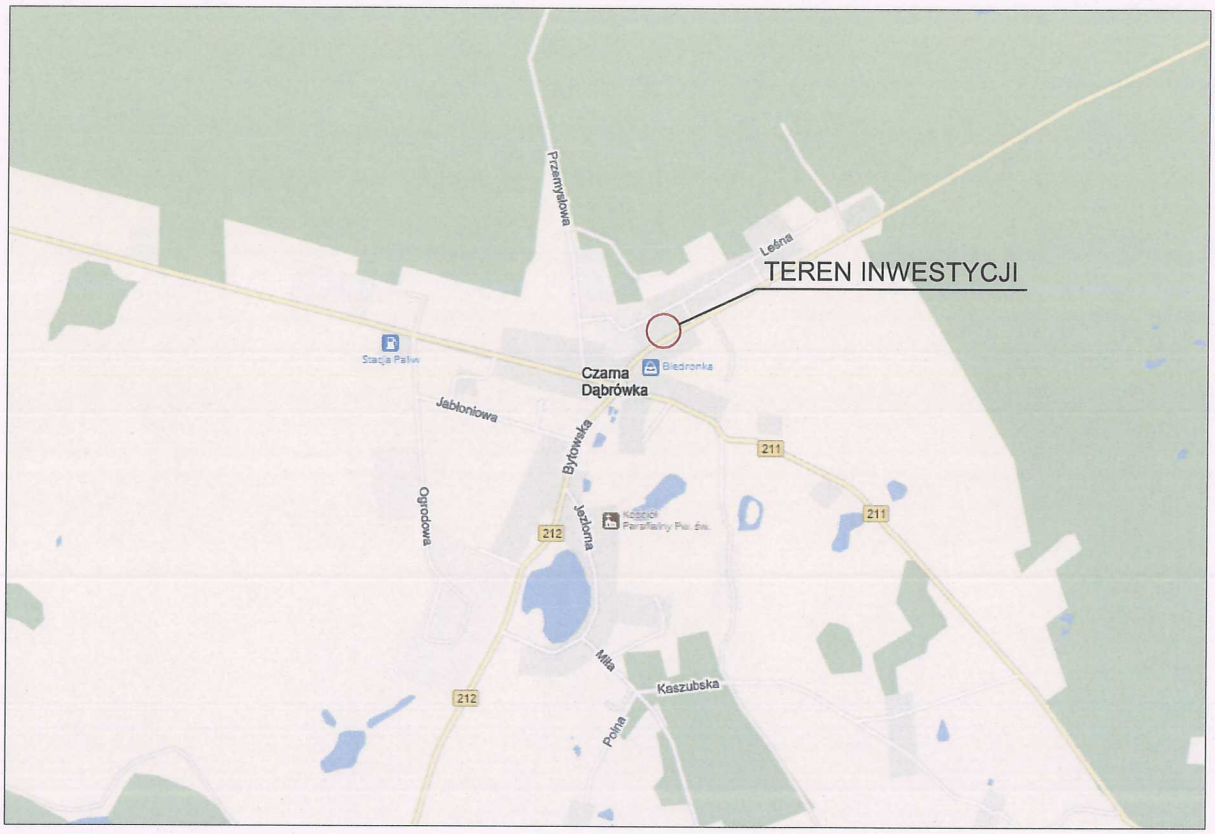

PRACOWNIA PROJEKTOWA
PATRYK SZCZEPANIK 3PS
77-141 Borzytuchom, ul. Szkolna 6/7
NIP: 8421777902, tel. 512 455 481
3ps.drogi@gmail.com

3PS Pracownia Projektowa Patryk Szczepanik

INWESTOR

Stowarzyszenie LOKOMOTYWA z siedzibą
77-116 Czarna Dąbrówka
ul. Gdańska 5

FAZA PROJEKTU

PROJEKT BUDOWLANY

INWESTYCJA

Przebudowa drogi wojewódzkiej nr 212 w miejscowości Czarna Dąbrówka polegająca na przebudowie chodnika i budowie zjazdu

TYTUŁ RYSUNKU | **NR RYS.**

PLAN ORIENTACYJNY
SKALA 1:20000

1

BRANŻA

DROGOWA

ZESPÓŁ PROJEKTOWY

PROJEKTANT BRANŻY DROGOWEJ:
mgr inż. Patryk Szczepanik
POM/0117/PBD/20
do projektowania bez ograniczeń w specjalności inżynieryjnej drogowej

Podpis

SPRAWDZAJĄCY BRANŻY DROGOWEJ:
mgr inż. Karol Seroka
POM/0277/PWOD/12
do projektowania i kierowania robotami budowlanymi w specjalności drogowej

Podpis

DATA OPRACOWANIA | **STRONA**

STYCZEŃ 2022

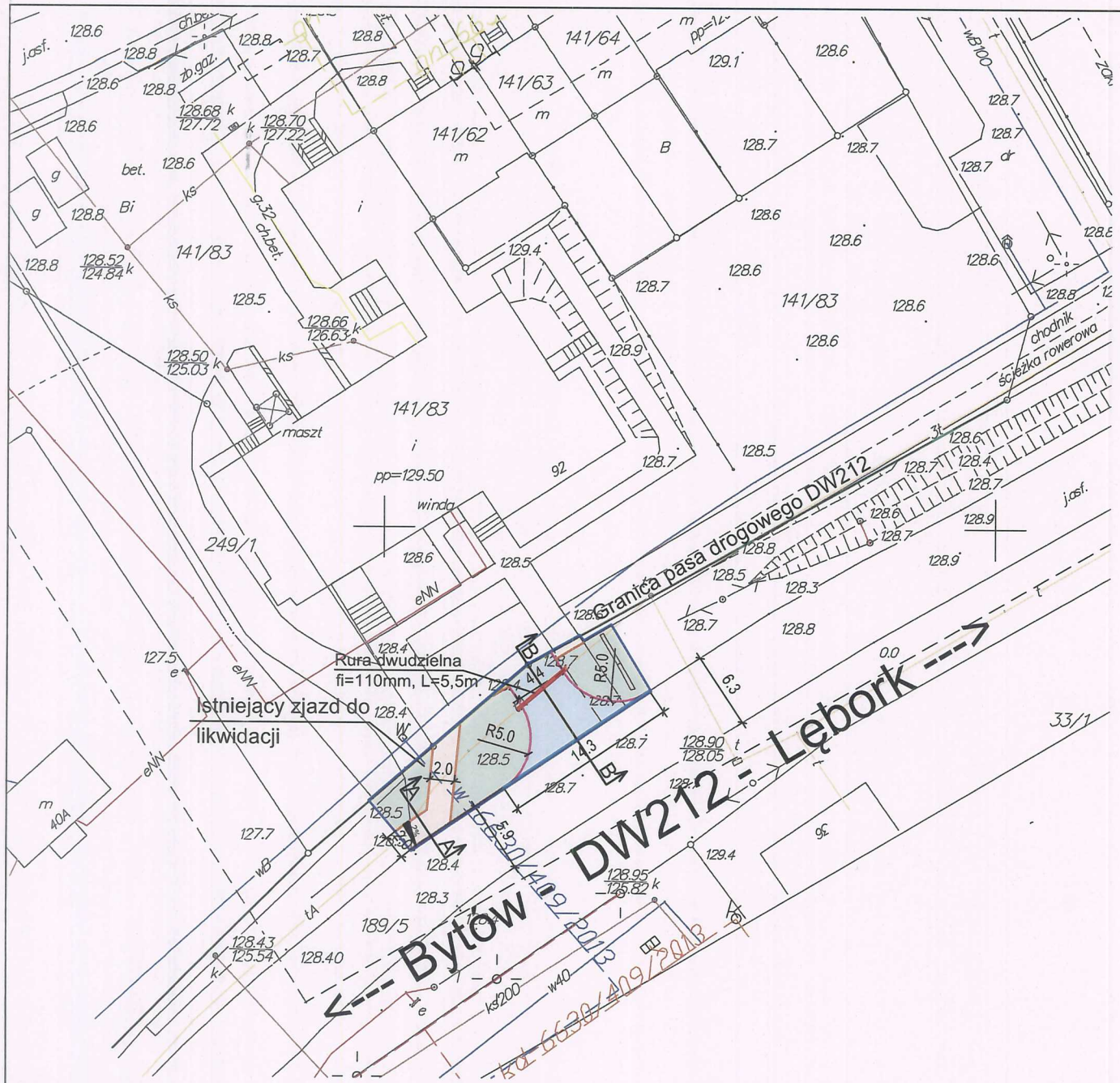

LEGENDA:

- zakres leżący w pasie drogi wojewódzkiej nr 212
- zakres wg osobnego opracowania
- krawężnik betonowy najazdowy 15x22 - światło 4 cm
- krawężnik betonowy 15x30 - światło 12 cm
- opornik betonowy 12x25 - światło 0 cm
- obrzeże betonowe 8x30 - światło 0 cm
- chodnik - kostka bet. 8x10x20 - szara z fazą
- zjazd - kostka bet. 8x10x20 - grafitowa z fazą
- zieleń - humusowanie gr. 10cm z obsianiem trawą

PRACOWNIA PROJEKTOWA
PATRYK SZCZEPANIK 3PS
77-141 Borzytuchom, ul. Szkolna 6/7
NIP: 8421777902, tel. 512 455 481
3ps.drogi@gmail.com

3PS Pracownia Projektowa Patryk Szczepanik

INWESTOR

Stowarzyszenie LOKOMOTYWA z siedzibą
77-116 Czarna Dąbrówka
ul. Gdańska 5

FAZA PROJEKTU

PROJEKT BUDOWLANY

INWESTYCJA

Przebudowa drogi wojewódzkiej nr 212 w miejscowości Czarna Dąbrówka polegająca na przebudowie chodnika i budowie zjazdu

TYTUŁ RYSUNKU

PLAN SYTUACYJNY
SKALA 1:500

NR RYS.

2

BRANŻA

DROGOWA

ZESPÓŁ PROJEKTOWY

PROJEKTANT BRANŻY DROGOWEJ:
mgr inż. Patryk Szczepanik
POM/0117/PBD/20
do projektowania bez ograniczeń w specjalności inżynieryjnej drogowej

Podpis

SPRAWDZAJĄCY BRANŻY DROGOWEJ:
mgr inż. Karol Seroka
POM/0277/PWOD/12
do projektowania i kierowania robotami budowlanymi w specjalności drogowej

Podpis

DATA OPRACOWANIA

STYCZEŃ 2022

STRONA

1

Przekrój normalny B-B

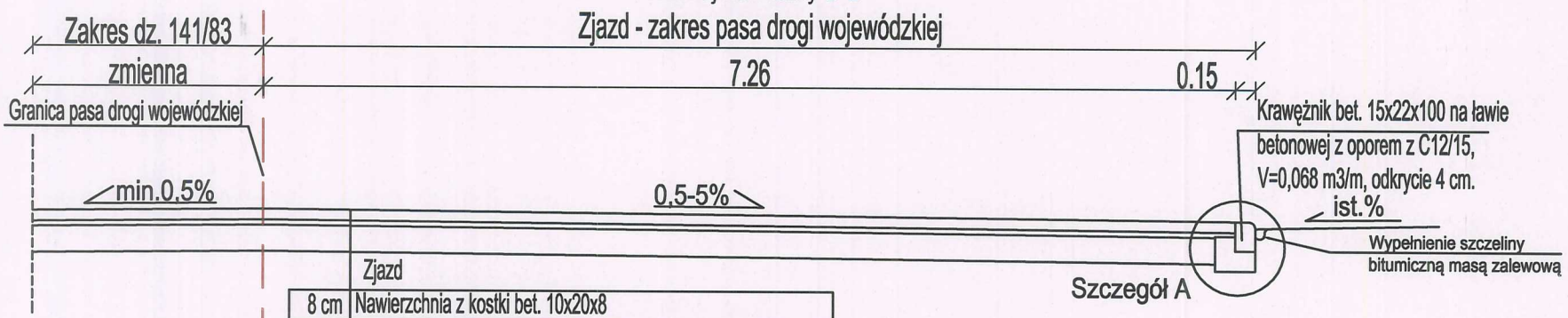

Zjazd

8 cm	Nawierzchnia z kostki bet. 10x20x8
5 cm	Podsypka cem. - piask. 1:4
20cm	Podbudowa z mieszanki niezwiązanej 0/31,5 z kruszywem $C_{50/30}$
15cm	Warstwa mrozochronna z mieszanki zw. spoiwem hydr. C1,5/2

Podłoże Evd=40MPa

Przekrój normalny A-A

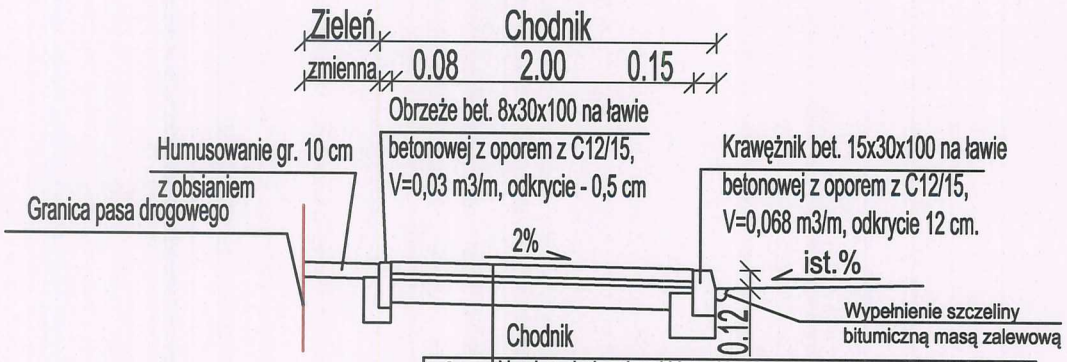

Chodnik

8 cm	Nawierzchnia z kostki bet. 10x20x8
4 cm	Podsypka cem. - piask. 1:4
15cm	Podbudowa z mieszanki niezwiązanej 0/31,5 z kruszywem $C_{50/30}$

Podłoże Evd=30MPa

PRACOWNIA PROJEKTOWA
PATRYK SZCZEPANIK 3PS
77-141 Borzytuchom, ul. Szkolna 6/7
NIP: 8421777902, tel. 512 455 481
3ps.drogi@gmail.com

3PS Pracownia Projektowa Patryk Szczepanik

INWESTOR

Stowarzyszenie LOKOMOTYWA z siedzibą
77-116 Czarna Dąbrówka
ul. Gdańska 5

FAZA PROJEKTU

PROJEKT BUDOWLANY

INWESTYCJA

Przebudowa drogi wojewódzkiej nr 212 w miejscowości Czarna Dąbrówka polegająca na przebudowie chodnika i budowie zjazdu

TYTUŁ RYSUNKU

PRZEKROJE KONSTRUKCYJNE
SKALA 1:50

NR RYS. 3

BRANŻA

DROGOWA

ZESPÓŁ PROJEKTOWY

PROJEKTANT BRANŻY DROGOWEJ:
mgr inż. Patryk Szczepanik
POM/0117/PBD/20
do projektowania bez ograniczeń w specjalności inżynieryjnej drogowej

Podpis

SPRAWDZAJĄCY BRANŻY DROGOWEJ:
mgr inż. Karol Seroka
POM/0277/PWOD/12
do projektowania i kierowania robotami budowlanymi w specjalności drogowej

Podpis

DATA OPRACOWANIA

STYCZEŃ 2022

STRONA

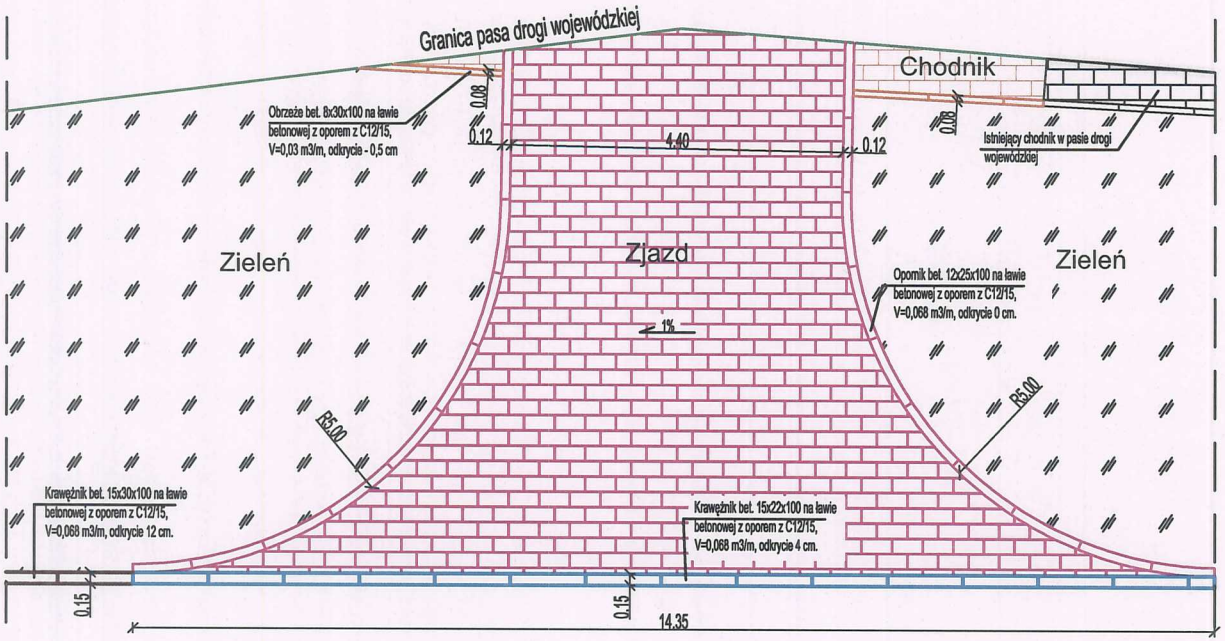

PRACOWNIA PROJEKTOWA
PATRYK SZCZEPANIK 3PS
77-141 Borzytuchom, ul. Szkolna 6/7
NIP: 8421777902, tel. 512 455 481
3ps.drogi@gmail.com

3PS Pracownia Projektowa Patryk Szczepanik

INWESTOR

Stowarzyszenie LOKOMOTYWA z siedzibą
77-116 Czarna Dąbrówka
ul. Gdańska 5

FAZA PROJEKTU

PROJEKT BUDOWLANY

INWESTYCJA

Przebudowa drogi wojewódzkiej nr 212 w miejscowości Czarna Dąbrówka polegająca na przebudowie chodnika i budowie zjazdu

TYTUŁ RYSUNKU | **NR RYS.**

SCHEMAT ZJAZDU
SKALA 1:100

4

BRANŻA

DROGOWA

ZESPÓŁ PROJEKTOWY

PROJEKTANT BRANŻY DROGOWEJ:
mgr inż. Patryk Szczepanik
POM/0117/PBD/20
do projektowania bez ograniczeń w specjalności inżynieryjnej drogowej

Podpis

SPRAWDZAJĄCY BRANŻY DROGOWEJ:
mgr inż. Karol Seroka
POM/0277/PWOD/12
do projektowania i kierowania robotami budowlanymi w specjalności drogowej

Podpis

DATA OPRACOWANIA | **STRONA**

STYCZEŃ 2022

Krawężnik bet. 15x22x100 na ławie betonowej z oporem z C12/15, V=0,06 m3/m

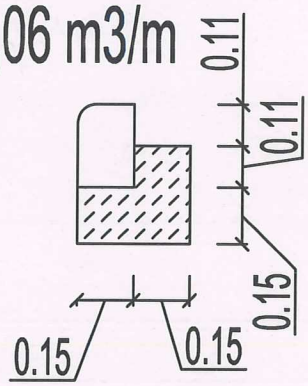

Opornik bet. 12x25x100 na ławie betonowej z oporem z C12/15, V=0,035 m3/m

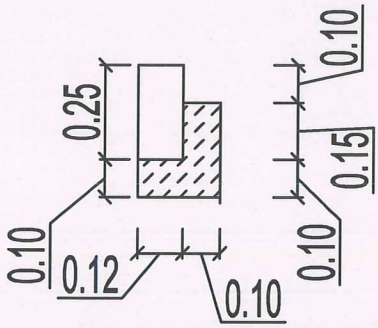

Krawężnik bet. 15x30x100 na ławie betonowej z oporem z C12/15, V=0,067 m3/m

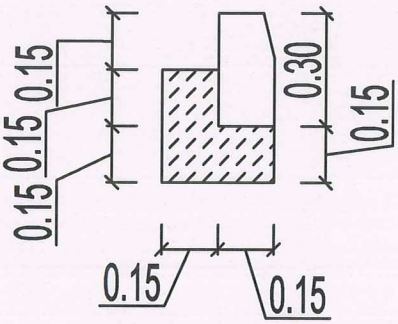

Obrzeże bet. 8x25x100 na ławie betonowej z oporem z C12/15, V=0,03 m3/m

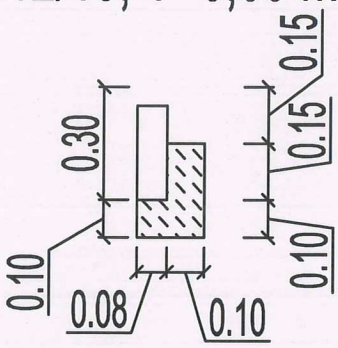

PRACOWNIA PROJEKTOWA
PATRYK SZCZEPANIK 3PS
77-141 Borzytuchom, ul. Szkolna 6/7
NIP: 8421777902, tel. 512 455 481
3ps.drogi@gmail.com

3PS Pracownia Projektowa Patryk Szczepanik

INWESTOR

Stowarzyszenie LOKOMOTYWA z siedzibą
77-116 Czarna Dąbrówka
ul. Gdańska 5

FAZA PROJEKTU

PROJEKT BUDOWLANY

INWESTYCJA

Przebudowa drogi wojewódzkiej nr 212 w miejscowości Czarna Dąbrówka polegająca na przebudowie chodnika i budowie zjazdu

TYTUŁ RYSUNKU | **NR RYS.**

SZCZEGÓŁY KONSTRUKCYJNE
SKALA 1:20

5

BRANŻA

DROGOWA

ZESPÓŁ PROJEKTOWY

PROJEKTANT BRANŻY DROGOWEJ:
mgr inż. Patryk Szczepanik
POM/0117/PBD/20
do projektowania bez ograniczeń w specjalności inżynieryjnej drogowej
Podpis

SPRAWDZAJĄCY BRANŻY DROGOWEJ:
mgr inż. Karol Seroka
POM/0277/PWOD/12
do projektowania i kierowania robotami budowlanymi w specjalności drogowej
Podpis

DATA OPRACOWANIA | **STRONA**

STYCZEŃ 2022

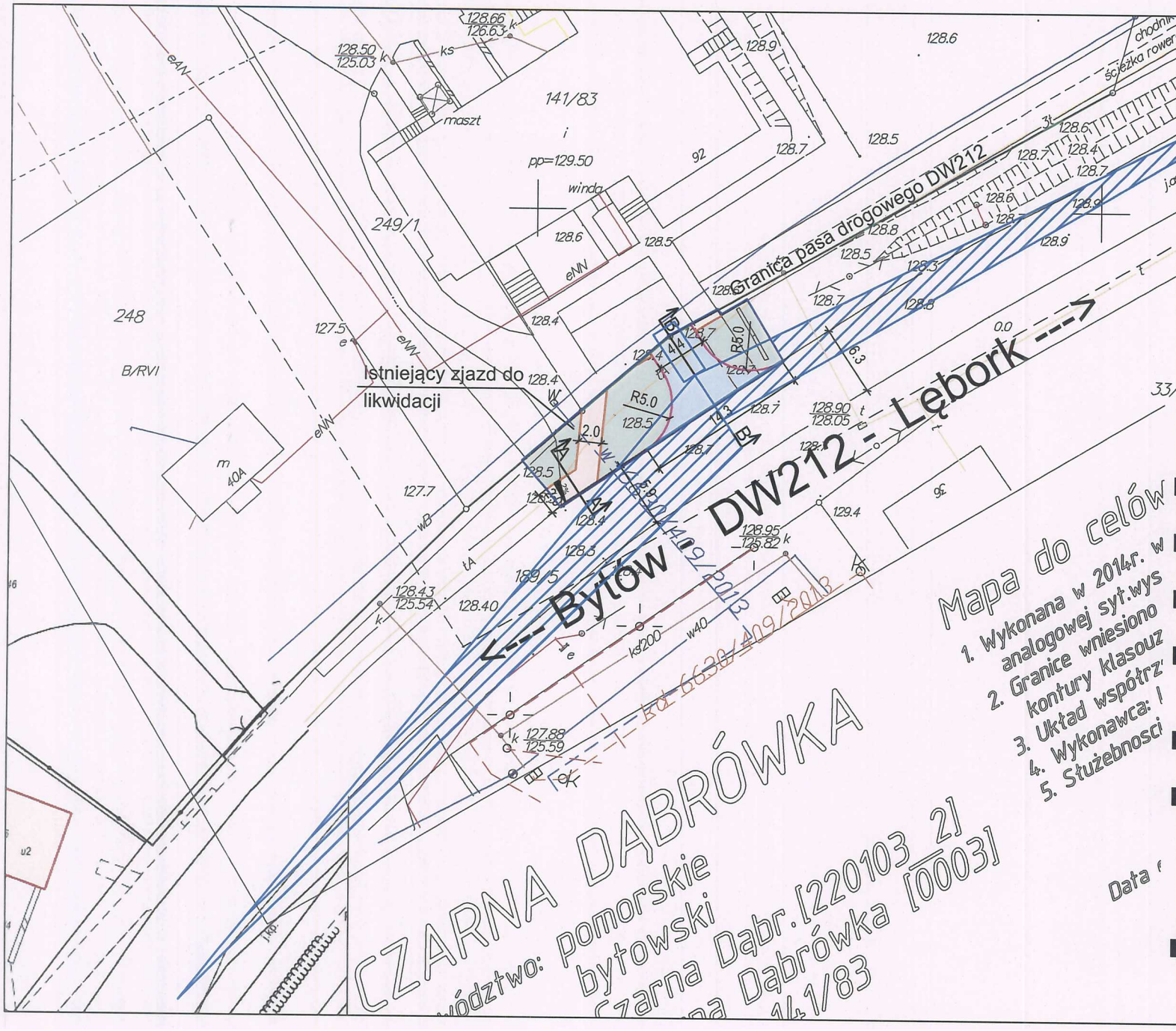

PRACOWNIA PROJEKTOWA
PATRYK SZCZEPANIK 3PS
77-141 Borzytuchom, ul. Szkolna 6/7
NIP: 8421777902, tel. 512 455 481
3ps.drogi@gmail.com

3PS Pracownia Projektowa Patryk Szczepanik

INWESTOR

Stowarzyszenie LOKOMOTYWA z siedzibą
77-116 Czarna Dąbrówka
ul. Gdańska 5

FAZA PROJEKTU

PROJEKT BUDOWLANY

INWESTYCJA

Przebudowa drogi wojewódzkiej nr 212 w miejscowości Czarna Dąbrówka polegająca na przebudowie chodnika i budowie zjazdu

TYTUŁ RYSUNKU | **NR RYS.**

POLE WIDOCZNOŚCI
SKALA 1:500

6

BRANŻA

DROGOWA

ZESPÓŁ PROJEKTOWY

PROJEKTANT BRANŻY DROGOWEJ:
mgr inż. Patryk Szczepanik
POM/0117/PBD/20
do projektowania bez ograniczeń w specjalności inżynieryjnej drogowej
Podpis

SPRAWDZAJĄCY BRANŻY DROGOWEJ:
mgr inż. Karol Seroka
POM/0277/PWOD/12
do projektowania i kierowania robotami budowlanymi w specjalności drogowej
Podpis

DATA OPRACOWANIA | **STRONA**

STYCZEŃ 2022

4. INFORMACJA DOTYCZĄCA BEZPIECZEŃSTWA I OCHRONY ZDROWIA DLA INWESTYCJI

Informacja Dotycząca Bezpieczeństwa i Ochrony Zdrowia dla inwestycji

ADRES INWESTYCJI : Czarna Dąbrówka, dz. nr 189/5, obręb Czarna Dąbrówka

INWESTOR : Stowarzyszenie LOKOMOTYWA
77-116 Czarna Dąbrówka
Ul. Gdańska 5

BRANŻA : Drogowa

OPRACOWAŁ : mgr inż. Patryk Szczepanik
77-141 Borzytuchom
Ul. Szkolna 6/7

mgr inż. Patryk Szczepanik
Uprawnienia budowlane do kierowania robotami budowlanymi nr ewid. POM/0162/WBD/17 i projektowania nr ewid. POM/0117/PBD/20 bez ograniczeń w specjalności drogowej

KAT. OBIEKTU : XXV

1. Informacja dotycząca bezpieczeństwa i ochrony zdrowia

1.1. Zakres robót dla całego zamierzenia budowlanego oraz kolejność realizacji

Kolejność realizacji prac

- Rozbiórka istniejącego zjazdu
- Rozbiórka istniejących chodników
- Ustawienie elementów prefabrykowanych tj. krawężniki, obrzeża
- Wykonanie podbudowy pod zjazdem oraz chodnikami
- Wykonanie nawierzchni zjazdu i chodników
- Wykonanie terenów zielonych

1.2. Elementy zagospodarowania terenu, które mogą stwarzać zagrożenie bezpieczeństwa i zdrowia ludzi

Brak

1.3. Przewidywane zagrożenia występujące podczas realizacji robót budowlanych

Miejscem stwarzającym zagrożenie bezpieczeństwa jest teren budowy, oraz uzgodnione z Wykonawcą miejsca składowe materiałów budowlanych w okresie realizacji prac.

Rodzaj zagrożeń:

- zagrożenia wypadkowe związane z ruchem drogowym, pracą maszyn i urządzeń
- zagrożenia zdrowotne, a w tym wibracje, hałas
- zagrożenia pożarowe związane z pracą urządzeń i maszyn spalinowych
- zagrożenia porażeniem prądowym związane z pracą urządzeń
- zagrożenie przysypaniem podczas prac ziemnych wykonywanych do głębokości 1,5m
- zagrożenie wypadkiem spowodowane składowaniem materiałów ciężkich w granicach pasa drogowego

1.4. Instruktaż pracowników przed przystąpieniem do realizacji robót szczególnie niebezpiecznych

Zgodnie z Rozporządzeniem Ministra Pracy i Polityki Socjalnej z dnia 26.09.1997r. w sprawie ogólnych przepisów bezpieczeństwa i higieny pracy, rozdział 6A §81: Pracodawca powinien określić szczegółowe wymagania bezpieczeństwa i higieny pracy przy wykonywaniu prac szczególnie niebezpiecznych, a zwłaszcza zapewnić:

- bezpośredni nadzór nad tymi pracami wyznaczonych w tym celu osób
- odpowiednie środki zabezpieczające
- instruktaż pracowników obejmujący w szczególności:

imienny podział pracy
kolejność wykonywania zadań
wymagania bezpieczeństwa i higieny przy poszczególnych czynnościach

Pracownicy muszą posiadać uprawnienia do pracy na poszczególnych rodzajach sprzętu oraz aktualne badania lekarskie i szkolenia BHP w tym instruktaż stanowiskowy przeprowadzony przez kierownika budowy. Zgodnie z istniejącymi zagrożeniami na danym stanowisku pracy, rodzaju robót, pracownicy mają stosować środki ochrony indywidualnej:

- podstawowe ubrania, kamizelki w kolorze ostrzegawczym z elementami odblaskowymi
- specjalistyczne hełmy ochronne, ochronniki słuchu, rękawice antywibracyjne
- bezpośredni nadzór nad robotami drogowymi będzie pełniony przez uprawnionego kierownika budowy, majstrów, brygadzistów.

1.5. Środki techniczne i organizacyjne zapobiegające niebezpieczeństwom wynikającym z wykonywania robót budowlanych

1.5.1. Zagospodarowanie placu budowy

Zagospodarowanie terenu budowy wykonuje się przed rozpoczęciem robót budowlanych, co najmniej w zakresie:

- ogrodzenia wykopów i wyznaczenia stref niebezpiecznych
- wykonania przejść dla pieszych
- doprowadzenia energii elektrycznej oraz wody
- odprowadzenia ścieków lub ich utylizacji
- urządzenia pomieszczeń higieniczno - sanitarnych i socjalnych
- urządzenia składowisk materiałów i wyrobów

Teren budowy w miejscach bezpośredniego prowadzenia robót, szczególnie w rejonie pracy sprzętu ciężkiego typu: koparki, dźwigi itp. powinien być w miarę potrzeby oznakowany i ogrodzony lub skutecznie zabezpieczony przed osobami postronnymi.
W ogrodzeniu placu budowy lub robót powinny być wykonane oddzielne bramy dla ruchu pieszego oraz pojazdów mechanicznych i maszyn budowlanych.
Szerokość ciągu pieszego jednokierunkowego powinna wynosić, co najmniej 0,75 m, a dwukierunkowego 1,20m.
Dla pojazdów używanych w trakcie wykonywania robót budowlanych należy wyznaczyć i oznakować miejsca postojowe na terenie budowy.
Szerokość dróg komunikacyjnych na placu budowy lub robót powinna być dostosowana do używanych środków transportowych. Drogi i ciągi piesze na placu budowy powinny być utrzymane we właściwym stanie technicznym. Nie wolno na nich składować materiałów, sprzętu lub innych przedmiotów. Drogi komunikacyjne dla wózków i taczek oraz pochylnie, po których dokonuje się ręcznego przenoszenia ciężarów nie powinny mieć spadków większych niż 10%. Przejścia i strefy niebezpieczne powinny być oświetlone i oznakowane znakami ostrzegawczymi lub znakami zakazu.

Instalacje rozdziału energii elektrycznej na terenie budowy powinny być zaprojektowane i wykonane oraz utrzymywane i użytkowane w taki sposób, aby nie stanowiły zagrożenia pożarowego lub wybuchowego, lecz chroniły pracowników przed porażeniem prądem elektrycznym.
Żurawie samojezdne, koparki i inne urządzenia ruchome, które mogą zbliżyć się na niebezpieczną odległość do w/w napowietrznych lub kablowych linii elektroenergetycznych, powinny być wyposażone w sygnalizator napięcia.
Przewody elektryczne zasilające urządzenia mechaniczne powinny być zabezpieczone przed uszkodzeniami mechanicznymi, a ich połączenia z urządzeniami mechanicznymi wykonane w sposób zapewniający bezpieczeństwo pracy osób obsługujących takie urządzenia.
Należy zapewnić dostateczną ilość wody zdatnej do picia pracownikom zatrudnionym na budowie oraz do celów higieniczno - sanitarnych, gospodarczych i przeciwpożarowych.
Na terenie budowy powinny być urządzone i wydzielone pomieszczenia higieniczno - sanitarne i socjalne - szatnie. Dopuszczalne jest korzystanie z istniejących na terenie budowy pomieszczeń i urządzeń higieniczno - sanitarnych Inwestora, jeżeli przewiduje to zawarta umowa.
Na terenie budowy powinny być wyznaczone oznakowane, utwardzone i odwodnione miejsca do składania materiałów i wyrobów.
Składowiska materiałów, wyrobów i urządzeń technicznych należy wykonać w sposób wykluczający możliwość wywrócenia, zsunięcia, rozsunięcia się lub spadnięcia składowanych wyrobów i urządzeń. Odległość stosów przy składowaniu materiałów nie powinna być mniejsza niż:

- 0,75 m - od ogrodzenia lub zabudowań
- 5.00 m - od stałego stanowiska pracy

Opieranie składowanych materiałów lub wyrobów o płoty, słupy napowietrznych linii elektroenergetycznych, konstrukcje wsporcze sieci trakcyjnej lub ściany obiektu budowlanego jest zabronione.
Teren budowy powinien być wyposażony w sprzęt niezbędny do gaszenia pożarów, który powinien być regularnie sprawdzany, konserwowany i uzupełniany, zgodnie z wymaganiami producentów i przepisów przeciwpożarowych. Ilość i rozmieszczenie gaśnic przenośnych powinno być zgodne z wymaganiami przepisów przeciwpożarowych. W pomieszczeniach zamkniętych należy zapewnić wymianę powietrza, wynikającą z potrzeb bezpieczeństwa pracy.

1.5.2. Roboty ziemne

Zagrożenia występujące przy wykonywaniu robót ziemnych:

- upadek pracownika lub osoby postronnej do wykopu (brak wygrodzenia wykopu balustradami; brak przykrycia wykopu)
- zasypanie pracownika w wykopie wąskoprzestrzennym (brak zabezpieczenia ścian wykopu przed obsunięciem się, obciążenie klina naturalnego odłamu gruntu urobkiem pochodzącym z wykopu)
- potrącenie pracownika lub osoby postronnej łyżką koparki przy wykonywaniu robót na placu budowy lub w miejscu dostępnym dla osób postronnych (brak wygrodzenia strefy niebezpiecznej)

Roboty ziemne powinny być prowadzone na podstawie projektu określającego położenie instalacji i urządzeń podziemnych, mogących znaleźć się w zasięgu prowadzonych robót. Wykonywanie robót ziemnych w bezpośrednim sąsiedztwie sieci, takich jak:

- elektroenergetyczne
- gazowe
- telekomunikacyjne
- ciepłownicze
- wodociągowe i kanalizacyjne

powinno być poprzedzone określeniem przez kierownika budowy bezpiecznej odległości w jakiej mogą być one wykonywane od istniejącej sieci i sposobu wykonywania tych robót.
W czasie wykonywania robót ziemnych miejsca niebezpieczne należy ogrodzić i umieścić napisy ostrzegawcze. W czasie wykonywania wykopów w miejscach dostępnych dla osób niezatrudnionych przy tych robotach, należy wokół wykopów pozostawionych na czas zmroku i w nocy ustawić balustrady zaopatrzone w światło ostrzegawcze koloru czerwonego. Ruch środków transportowych obok wykopów powinien odbywać się poza granicą klina naturalnego odłamu gruntu. W czasie wykonywania robót ziemnych nie powinno dopuszczać się do tworzenia nawisów gruntu. Przebywanie osób pomiędzy ścianą wykopu, a koparką, nawet w czasie postoju jest zabronione.

1.5.3. Roboty budowlane

Przewiduje się wystąpienie zagrożeń przy prowadzeniu następujących robót budowlanych:

- prace polegające na transporcie pionowym i poziomym z użyciem dźwigu - zagrożenie osób przebywających w obszarze pracy żurawia
- prace brukarskie

Prace prowadzone z użyciem dźwigu będą każdorazowo poprzedzone wyznaczeniem strefy niebezpiecznej i oznakowaniem jej w sposób widoczny. Nad prowadzonymi pracami będzie prowadzony bezpośredni nadzór przeszkolonego przedstawiciela kierownictwa budowy, który będzie reagował w przypadku próby wejścia nieupoważnionych pracowników czy osób postronnych w strefę niebezpieczną. Przestrzegane będą odpowiednie przepisy BHP, a pracownicy zatrudnieni przy w/w pracach zostaną przeszkoleni i wyposażeni w odpowiedni sprzęt ochrony osobistej. Elementy prefabrykowane można zwolnić z podwieszenia po ich uprzednim zamocowaniu w miejscu wbudowania. Podnoszenie i przemieszczanie na elementach prefabrykowanych osób, przedmiotów, materiałów lub wyrobów jest zabronione. Pracownicy zatrudnieni przy pracach brukarskich zostaną wyposażeni w niezbędne narzędzia oraz elementy ochrony zdrowia takie jak:

- nakolanniki ochronne
- rękawice
- nauszniki itp.

Wszyscy pracownicy pracujący obowiązkowo wyposażeni zostaną w kamizelki ostrzegawcze jaskrawego koloru.

1.5.4. Maszyny i urządzenia techniczne użytkowane na placu budowy

Zagrożenia występujące przy wykonywaniu robót budowlanych przy użyciu maszyn i urządzeń technicznych:

- pochwycenie kończyny górnej lub kończyny dolnej przez napęd (brak pełnej osłony napędu)
- potrącenie pracownika lub osoby postronnej łyżką koparki przy wykonywaniu robót na placu budowy lub w miejscu dostępnym dla osób postronnych (brak wygrodzenia strefy niebezpiecznej)
- porażenie prądem elektrycznym (brak zabezpieczenia przewodów zasilających urządzenia mechaniczne przed uszkodzeniami mechanicznymi)

Maszyny i inne urządzenia techniczne oraz narzędzia zmechanizowane powinny być montowane, eksploatowane i obsługiwane zgodnie z instrukcją producenta oraz spełniać wymagania określone w przepisach dotyczących systemu oceny zgodności. Maszyny i inne urządzenia techniczne, podlegające dozorowi technicznemu, mogą być używane na terenie budowy tylko wówczas, jeżeli wystawiono dokumenty uprawniające do ich eksploatacji. Wykonawca, użytkujący maszyny i inne urządzenia techniczne, nie podlegające dozorowi technicznemu, powinien udostępnić organom kontroli dokumentację techniczno - ruchową lub instrukcję obsługi tych maszyn lub urządzeń. Operatorzy lub maszyniści żurawi, maszyn budowlanych, kierowcy wózków i innych maszyn o napędzie silnikowym powinni posiadać wymagane kwalifikacje.

Stanowiska pracy operatorów maszyn lub innych urządzeń technicznych, które nie posiadają kabin, powinny być:

- zadaszone i zabezpieczone przed spadającymi przedmiotami
- osłonięte w okresie zimowym

Wymagania dotyczące środków technicznych zapobiegającym niebezpieczeństwom przy prowadzeniu robót budowlanych określa: Rozporządzenie Ministra Budownictwa i Przemysłu Materiałów Budowlanych z dnia 28 marca 1972, w sprawie bezpieczeństwa i higieny pracy przy wykonywaniu robót budowlano - montażowych i rozbiórkowych, z późniejszymi zmianami. Wymagania dotyczące środków technicznych zapobiegających niebezpieczeństwom przy pracach na wysokości określa również Rozporządzenie Ministra Pracy i Polityki Socjalnej z dnia 26.09.1997r. w sprawie ogólnych przepisów bezpieczeństwa i higieny pracy, rozdział 6E §109.

1.5.5. Informacje o oznakowaniu i zabezpieczeniu miejsca prowadzenia robót

Zgodnie z:

- opracowanym
- zatwierdzonym przez Urząd Wojewódzki (Departament Infrastruktury w Gdańsku)

projektem organizacji ruchu na czas wykonywania robót.

Sprzęt techniczny wyposażony jest w gaśnice ppoż i apteczki pierwszej pomocy.

1.6. Uwagi

- Informację niniejszą sporządzono zgodnie z Rozporządzeniem Ministra Infrastruktury z dnia 23 czerwca 2003r. w sprawie informacji dotyczącej bezpieczeństwa i ochrony zdrowia oraz planu bezpieczeństwa i ochrony zdrowia (Dz. U. Nr 120 , poz. 1126) z późn. zm.
- Wszelkie roboty budowlane należy prowadzić pod nadzorem osoby uprawnionej, na podstawie zatwierdzonej dokumentacji technicznej
- Wszystkie prace należy wykonywać zgodnie z "Warunkami technicznymi wykonawstwa i odbioru robót" oraz przepisami bezpieczeństwa i higieny pracy